Wanna Tulip 98/79

WD-06R79-wersja prawa
WD-06L79- wersja lewa

SANITPLAST ®
Łódź
92735 Lodz/Polska
tel.+48426713971
www.sanitplast.com.pl
sanitplast@sanitplast.com.pl

Skala 1:20

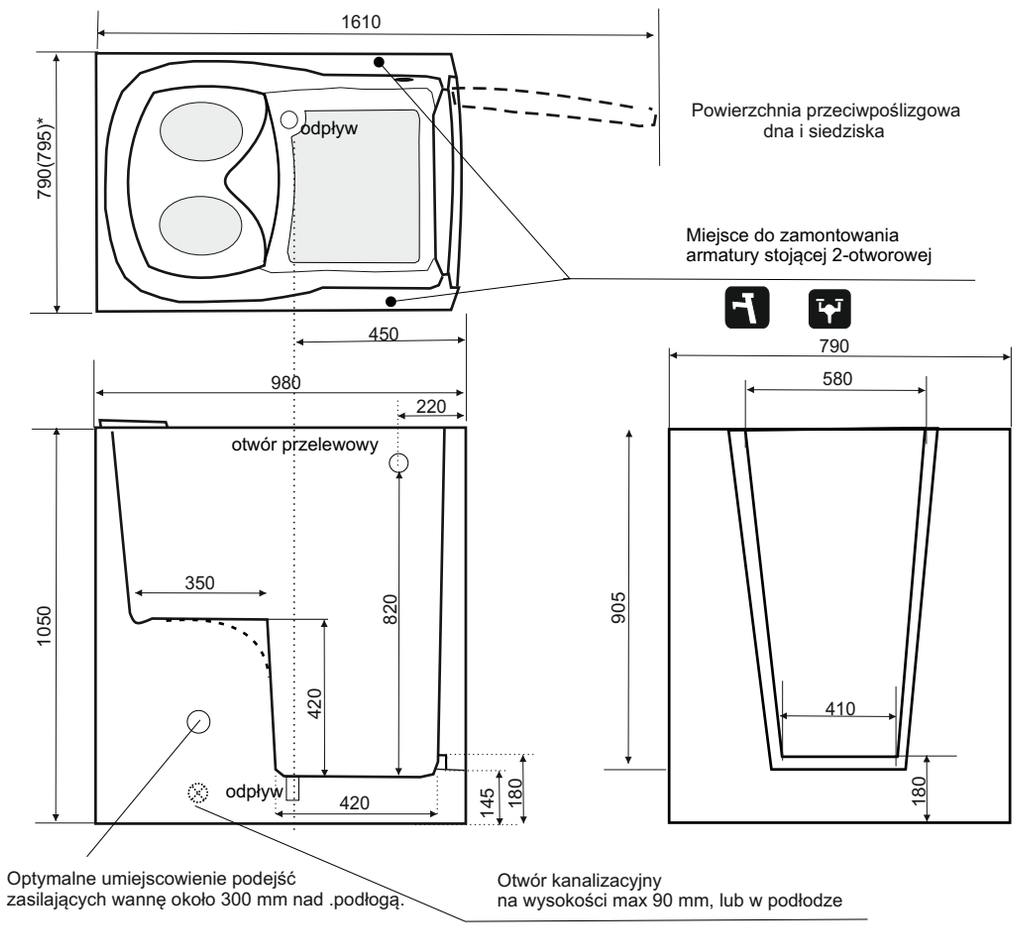

wersja lewa

*** w nawiasie podano wymiar łączny z boczną obudową**

Opis produktu

Drzwi do wanny otwierają się do wewnątrz (**na prawą stronę)**.Stabilne zawiasy , system zamykania (stal nierdzewna 0H18N9) , oraz silikonowy profil uszczelniający gwarantuje bezpieczeństwo i szczelność urządzenia podczas kąpieli.
Ergonomiczna forma siedzenia wewnątrz wanny sprawia optymalne odprężenie dla osoby korzystającej ,a przeciwpoślizgowa powierzchnia dna wanny ułatwia bezpieczne korzystanie z kąpieli.

Materiał: Sanitarne tworzywo GFK (poliestrowe) wzmocnione jest włóknem szklanym oraz metalową konstrukcją. Gładka i lśniąca powierzchnia ułatwia utrzymanie wanny w czystości.
Materiał z którego wykonane są wanny posiada atest **PZH BK/W/0397/01/2019** dla wanien rehabilitacyjnych dla osób niepełnosprawnych

Wymiary: Długość 980 mm , szerokość 790 mm, wysokość 1050 mm. Pojemność 200l.

Kolory: Biały lub z firmowej palety barw . Inne kolory według palety RAL-na zapytanie

Test: Wszystkie wanny przed dostawą do klienta sprawdzane są pod względem szczelności drzwi oraz jakości i kompletności wykonania.

Montaż Przez instalatorów urządzeń sanitarnych

W przypadku montażu na jednej ścianie należy zamówić dodatkową boczną obudowę

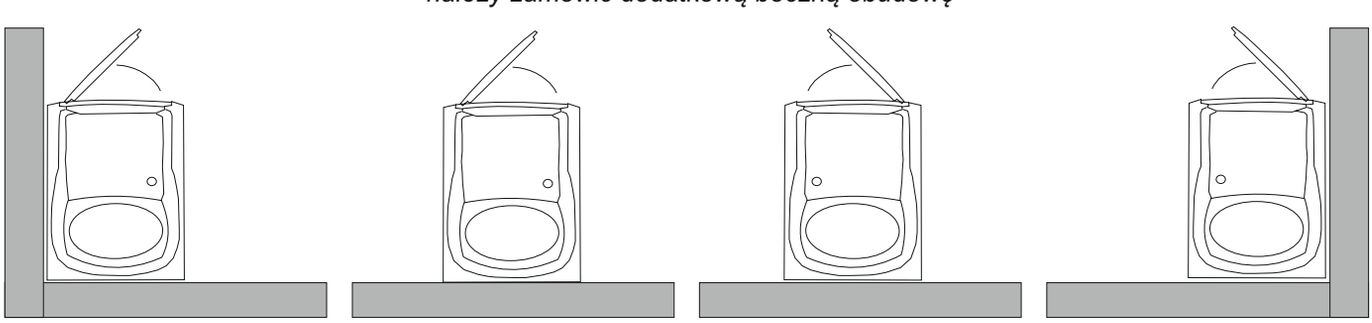

PRODUCENT ZASTRZEGA SOBIE PRAWO WPROWADZANIA ZMIAN.