SANITPLAST ®
Łódź
92735 Lodz/Polska
tel.+48426713971
www.sanitplast.com.pl
sanitplast@sanitplast.com.pl

Katalog techniczny
Wanny dla seniorów

2020

Wanna Tulip 98/79

WD-06R79-wersja prawa
WD-06L79- wersja lewa

SANITPLAST ®
Łódź
92735 Lodz/Polska
tel.+48426713971
www.sanitplast.com.pl
sanitplast@sanitplast.com.pl

Skala 1:20

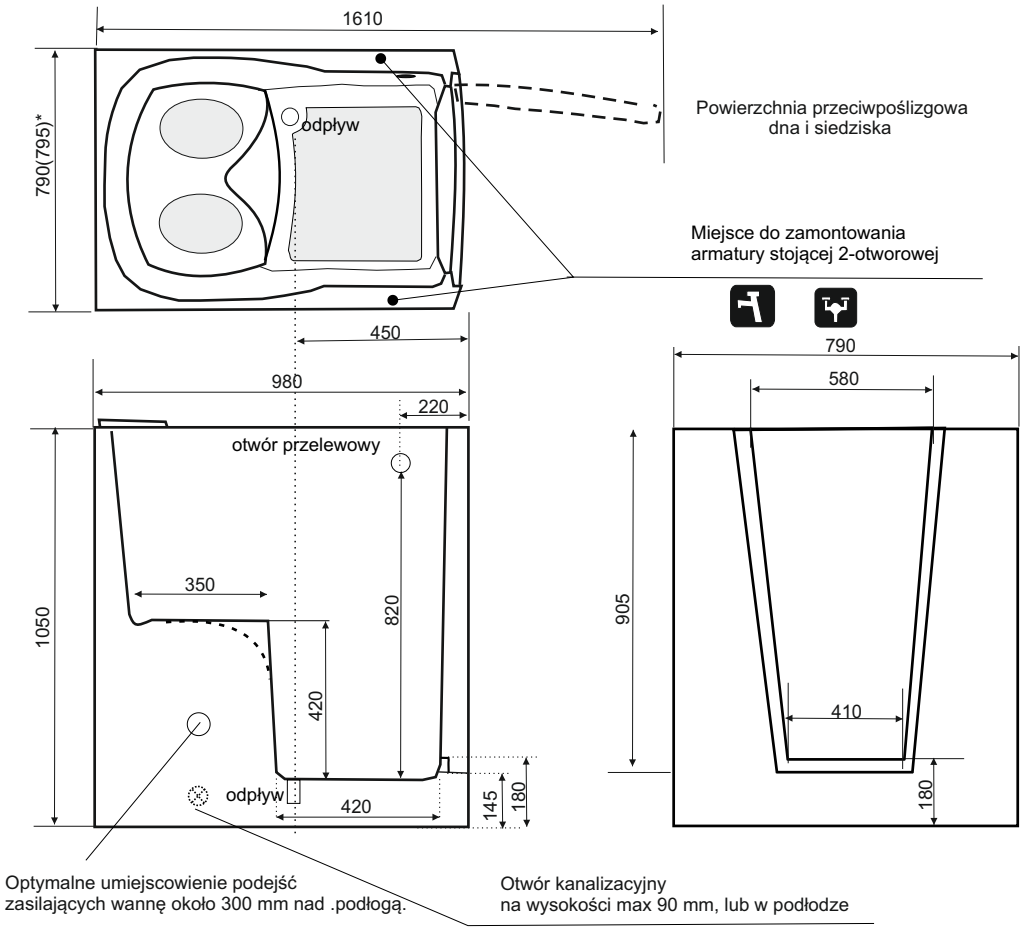

*** w nawiasie podano wymiar łączny z boczną obudową**

wersja lewa

Opis produktu

Drzwi do wanny otwierają się do wewnątrz (**na prawą stronę**).Stabilne zawiasy , system zamykania (stal nierdzewna 0H18N9) , oraz silikonowy profil uszczelniający gwarantuje bezpieczeństwo i szczelność urządzenia podczas kąpieli.
Ergonomiczna forma siedzenia wewnątrz wanny sprawia optymalne odprężenie dla osoby korzystającej ,a przeciwpoślizgowa powierzchnia dna wanny ułatwia bezpieczne korzystanie z kąpieli.

Materiał: Sanitarne tworzywo GFK (poliestrowe) wzmocnione jest włóknem szklanym oraz metalową konstrukcją. Gładka i lśniąca powierzchnia ułatwia utrzymanie wanny w czystości.
Materiał z którego wykonane są wanny posiada atest **PZH BK/W/0397/01/2019** dla wanien rehabilitacyjnych dla osób niepełnosprawnych

Wymiary: Długość 980 mm , szerokość 790 mm, wysokość 1050 mm. Pojemność 200l.

Kolory: Biały lub z firmowej palety barw . Inne kolory według palety RAL-na zapytanie

Test: Wszystkie wanny przed dostawą do klienta sprawdzane są pod względem szczelności drzwi oraz jakości i kompletności wykonania.

Montaż Przez instalatorów urządzeń sanitarnych

W przypadku montażu na jednej ścianie należy zamówić dodatkową boczną obudowę

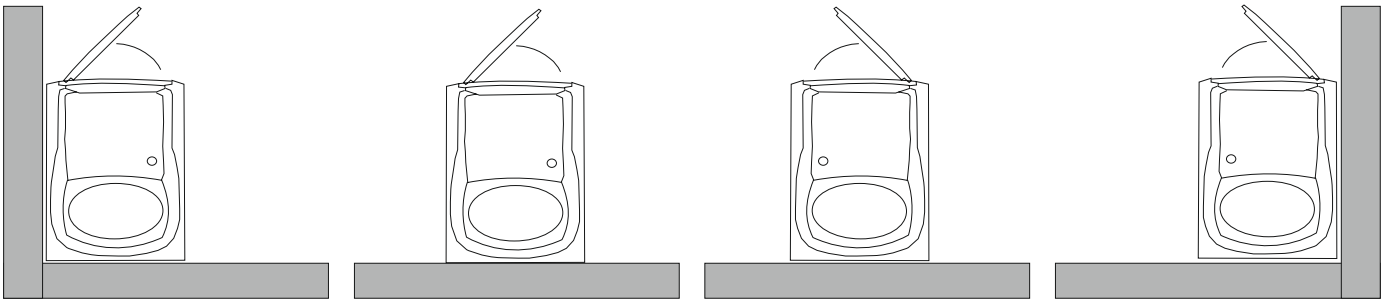

PRODUCENT ZASTRZEGA SOBIE PRAWO WPROWADZANIA ZMIAN.

Wanna Tulip 98/69

WD-07R69-wersja prawa
WD-07L69- wersja lewa

SANITPLAST ®
Łódź
92735 Lodz/Polska
tel.+48426713971
www.sanitplast.com.pl
sanitplast@sanitplast.com.pl

Skala 1:20

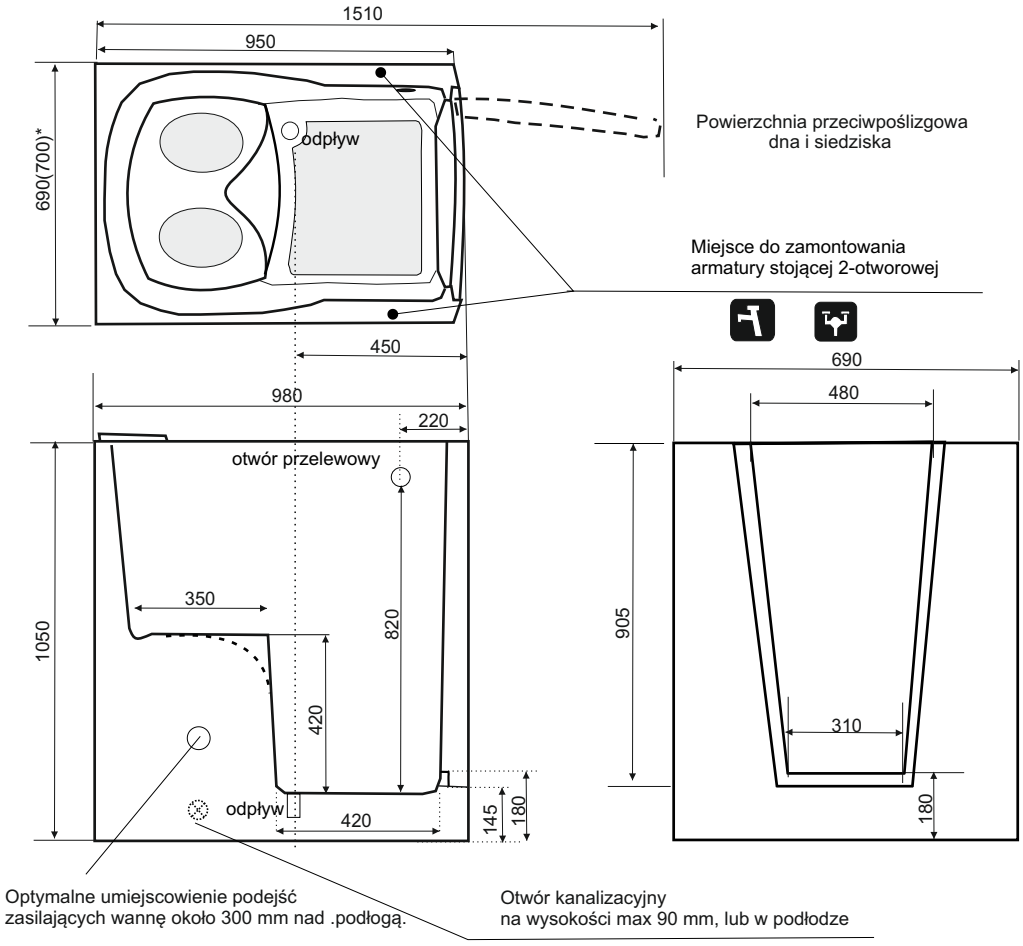

wersja lewa

*** w nawiasie podano wymiar łączny z boczną obudową**

Opis produktu

Drzwi do wanny otwierają się do wewnątrz (**na prawą stronę**).Stabilne zawiasy , system zamykania (stal nierdzewna 0H18N9) , oraz silikonowy profil uszczelniający gwarantuje bezpieczeństwo i szczelność urządzenia podczas kąpieli.
Ergonomiczna forma siedzenia wewnątrz wanny sprawia optymalne odprężenie dla osoby korzystającej ,a przeciwpoślizgowa powierzchnia dna wanny ułatwia bezpieczne korzystanie z kąpieli.

Materiał: Sanitarne tworzywo GFK (poliestrowe) wzmocnione jest włóknem szklanym oraz metalową konstrukcją. Gładka i lśniąca powierzchnia ułatwia utrzymanie wanny w czystości.
Materiał z którego wykonane są wanny posiada atest **PZH BK/W/0397/01/2019** dla wanien rehabilitacyjnych dla osób niepełnosprawnych

Wymiary: Długość 980 mm , szerokość 690 mm, wysokość 1050 mm. Pojemność 180l.

Kolory: Biały lub z firmowej palety barw . Inne kolory według palety RAL-na zapytanie

Test: Wszystkie wanny przed dostawą do klienta sprawdzane są pod względem szczelności drzwi oraz jakości i kompletności wykonania.

Montaż Przez instalatorów urządzeń sanitarnych

W przypadku montażu na jednej ścianie należy zamówić dodatkową boczną obudowę

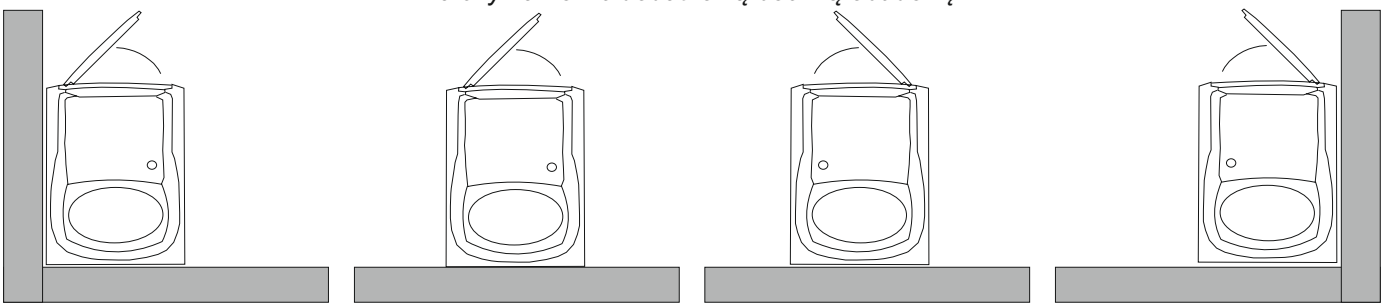

PRODUCENT ZASTRZEGA SOBIE PRAWO WPROWADZANIA ZMIAN.

Wanna Relax 1700x800x600

WD-01R80

SANITPLAST ®
Łódź
92735 Lodz/Polska
tel.+48426713971
www.sanitplast.com.pl
sanitplast@sanitplast.com.pl

Skala 1:20
wersja prawa

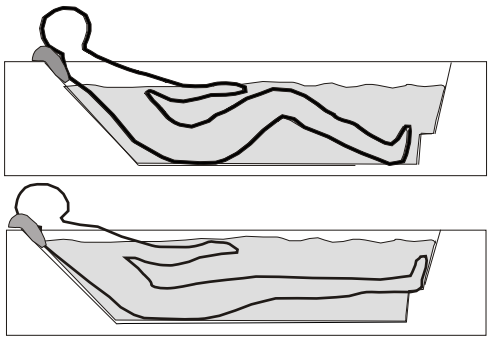

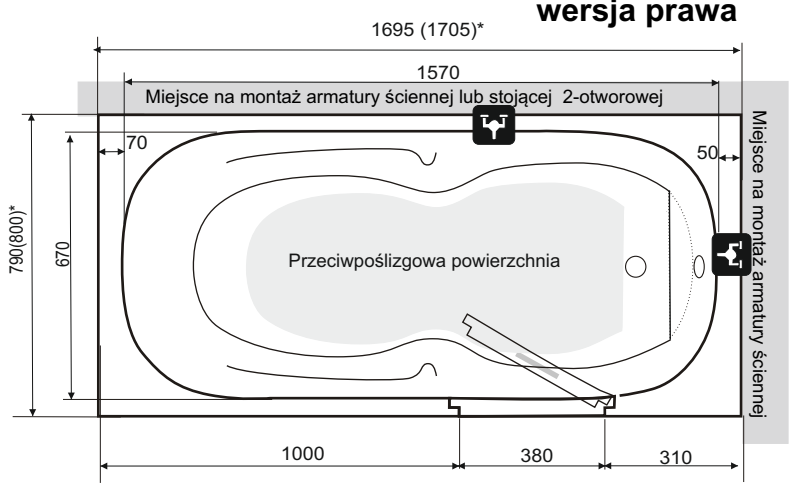

* obudowa wanny na zyczenie w wersji tłoczonej lub płaskiej

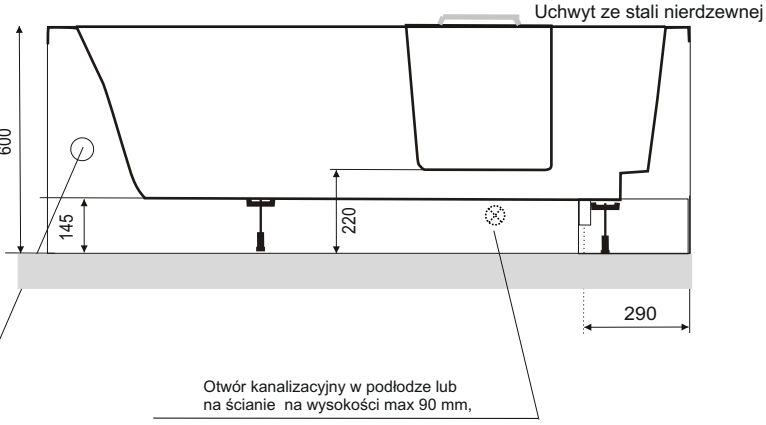

* w nawiasie podano wymiar łączny z obudową boczną

Opis produktu

Drzwi do wanny otwierają się do wewnątrz (**na lewą lub prawą stronę**).Stabilne zawiasy , system zamykania (stal nierdzewna 0H18N9) , oraz silikonowy profil uszczelniający gwarantuje bezpieczeństwo i szczelność urządzenia podczas kąpieli.
Ergonomiczna forma siedzenia wewnątrz wanny sprawia optymalne odprężenie dla osoby korzystającej ,a przeciwpoślizgowa powierzchnia dna wanny ułatwia bezpieczne korzystanie z kąpieli.

Materiał: Sanitarne tworzywo GFK (poliestrowe) wzmocnione jest włóknem szklanym oraz metalową konstrukcją. Gładka i lśniąca powierzchnia ułatwia utrzymanie wanny w czystości.
Materiał posiada **atest PZH BK/W/0397/01/2019** dla wanien rehabilitacyjnych dla osób niepełnosprawnych

Wymiary: Długość 1700 mm , szerokość 800 mm, wysokość 600 mm

Waga : 55 kg.

Pojemność: 200 l

Kolory: Biały lub z firmowej palety barw . Inne kolory według palety RAL-na zapytanie

Test: Wszystkie wanny przed dostawą do klienta sprawdzane są pod względem szczelności drzwi oraz jakości i kompletności wykonania.

Montaż Przez instalatorów urządzeń sanitarnych

W przypadku montażu na jednej ścianie
należy zamówić dodatkową boczną obudowę

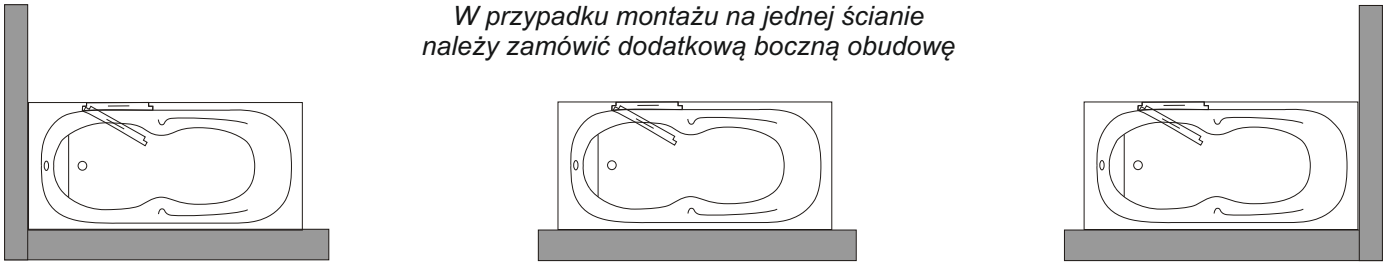

PRODUCENT ZASTRZEGA SOBIE PRAWO WPROWADZANIA ZMIAN.

Wanna Relax 1700x800x600

WD-01L80

SANITPLAST ®
Łódź
92735 Lodz/Polska
tel.+48426713971
www.sanitplast.com.pl
sanitplast@sanitplast.com.pl

Skala 1:20
wersja lewa

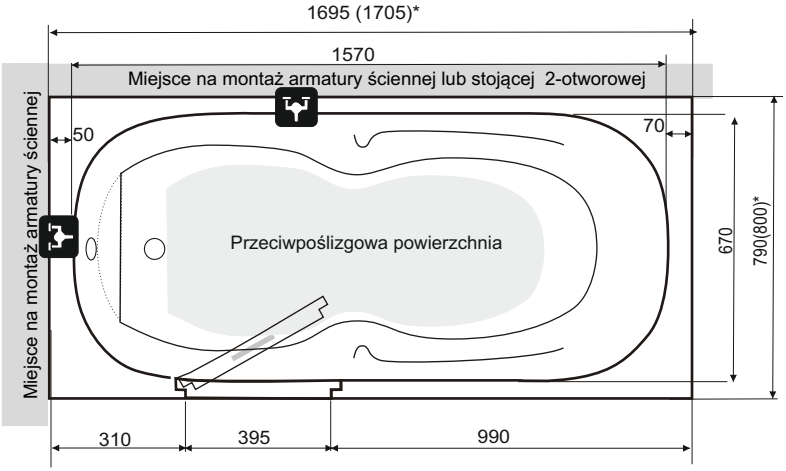

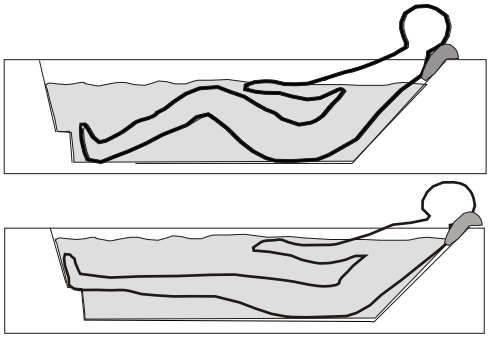

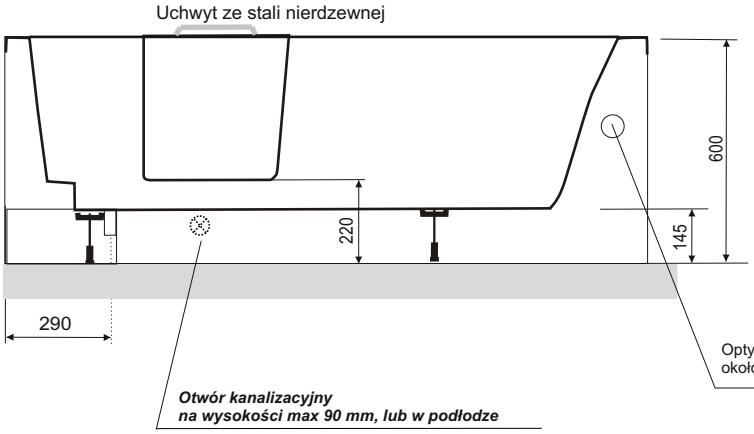

*** obudowa wanny na zyczenie w wersji tłoczonej lub płaskiej**

Opis produktu

Drzwi do wanny otwierają się do wewnątrz (**na lewą lub prawą stronę)**.Stabilne zawiasy , system zamykania (stal nierdzewna 0H18N9) , oraz silikonowy profil uszczelniający gwarantuje bezpieczeństwo i szczelność urządzenia podczas kąpieli.
Ergonomiczna forma siedzenia wewnątrz wanny sprawia optymalne odprężenie dla osoby korzystającej ,a przeciwpoślizgowa powierzchnia dna wanny ułatwia bezpieczne korzystanie z kąpieli.

Materiał: Sanitarne tworzywo GFK (poliestrowe) wzmocnione jest włóknem szklanym oraz metalową konstrukcją. Gładka i lśniąca powierzchnia ułatwia utrzymanie wanny w czystości.
Materiał posiada **atest PZH BK/W/0397/01/2019** dla wanien rehabilitacyjnych dla osób niepełnosprawnych

Wymiary: Długość 1700 mm , szerokość 800 mm, wysokość 600 mm

Waga : 55 kg.

Pojemność: 200 l

Kolory: Biały lub z firmowej palety barw . Inne kolory według palety RAL-na zapytanie

Test: Wszystkie wanny przed dostawą do klienta sprawdzane są pod względem szczelności drzwi oraz jakości i kompletności wykonania.

Montaż Przez instalatorów urządzeń sanitarnych

W przypadku montażu na jednej ścianie
należy zamówić dodatkową boczną obudowę

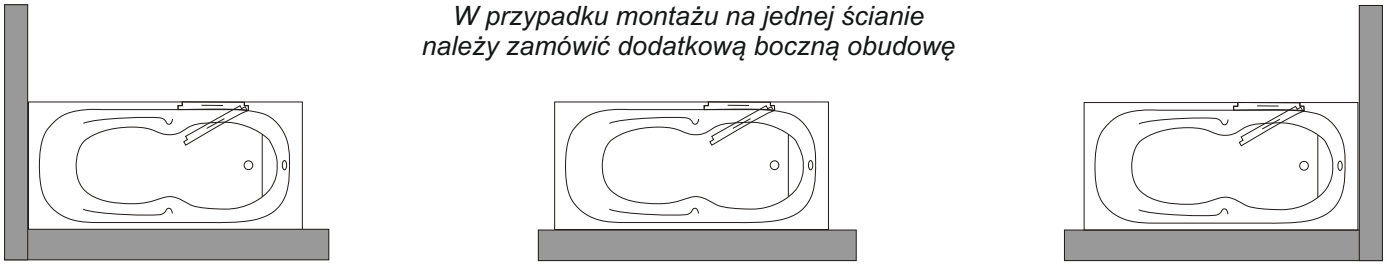

PRODUCENT ZASTRZEGA SOBIE PRAWO WPROWADZANIA ZMIAN.

Wanna Relax 1600x800x600

WD-02R80

SANITPLAST ®
Łódź
92735 Lodz/Polska
tel.+48426713971
www.sanitplast.com.pl
sanitplast@sanitplast.com.pl

Skala 1:20
wersja prawa

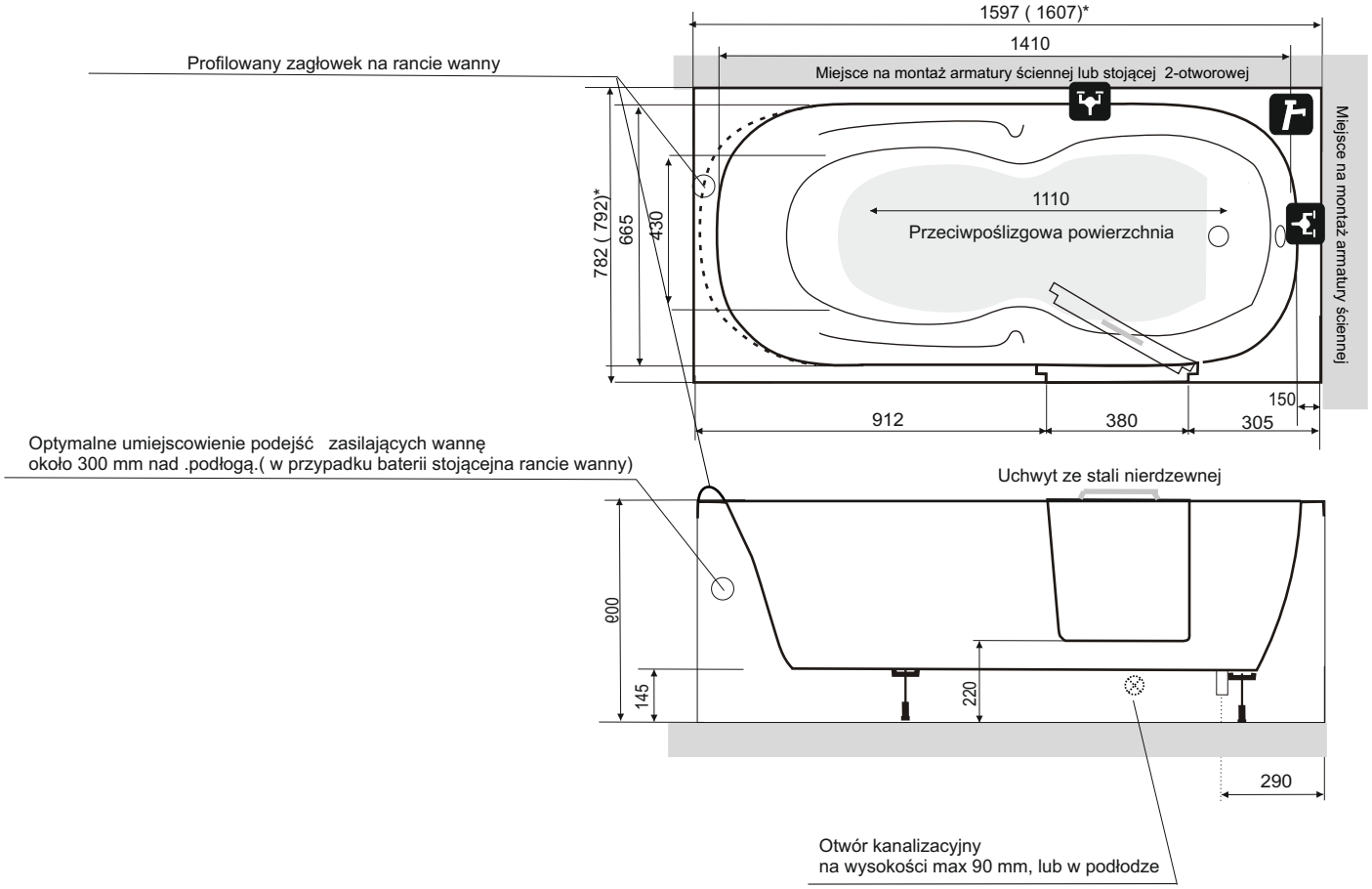

*** w nawiasie podano wymiar łączny z boczną obudową**

Opis produktu

Drzwi do wanny otwierają się do wewnątrz (**na lewą lub prawą stronę)**.Stabilne zawiasy , system zamykania (stal nierdzewna 0H18N9) , oraz silikonowy profil uszczelniający gwarantuje bezpieczeństwo i szczelność urządzenia podczas kąpieli.
Ergonomiczna forma siedzenia wewnątrz wanny sprawia optymalne odprężenie dla osoby korzystającej ,a przeciwpoślizgowa powierzchnia dna wanny ułatwia bezpieczne korzystanie z kąpieli.

Materiał: Sanitarne tworzywo GFK (poliestrowe) wzmocnione jest włóknem szklanym oraz metalową konstrukcją. Gładka i lśniąca powierzchnia ułatwia utrzymanie wanny w czystości.
Materiał z którego wykonane są wanny posiada atest **PZH BK/W/0397/01/2019** dla wanien rehabilitacyjnych dla osób niepełnosprawnych

Wymiary: Długość 1600 mm , szerokość 800 mm, wysokość 600 mm. Pojemność 180l.

Kolory: Biały lub z firmowej palety barw . Inne kolory według palety RAL-na zapytanie

Test: Wszystkie wanny przed dostawą do klienta sprawdzane są pod względem szczelności drzwi oraz jakości i kompletności wykonania.

Montaż Przez instalatorów urządzeń sanitarnych

W przypadku montażu na jednej ścianie należy zamówić dodatkową boczną obudowę

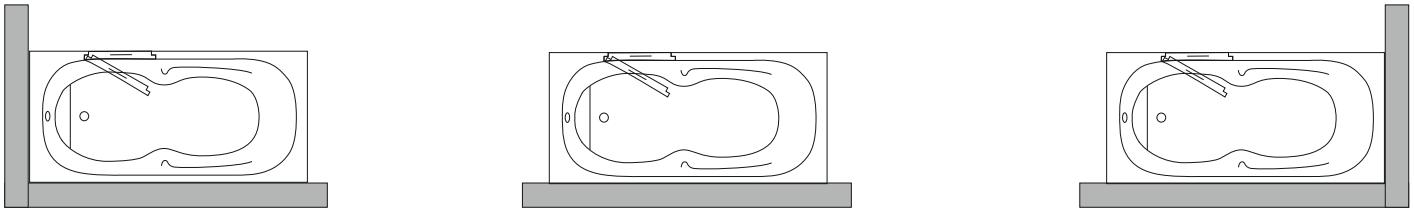

PRODUCENT ZASTRZEGA SOBIE PRAWO WPROWADZANIA ZMIAN.

Wanna Relax 1600x800x600

WD-02L80

SANITPLAST ®
Łódź
92735 Lodz/Polska
tel.+48426713971
www.sanitplast.com.pl
sanitplast@sanitplast.com.pl

Skala 1:20
wersja lewa

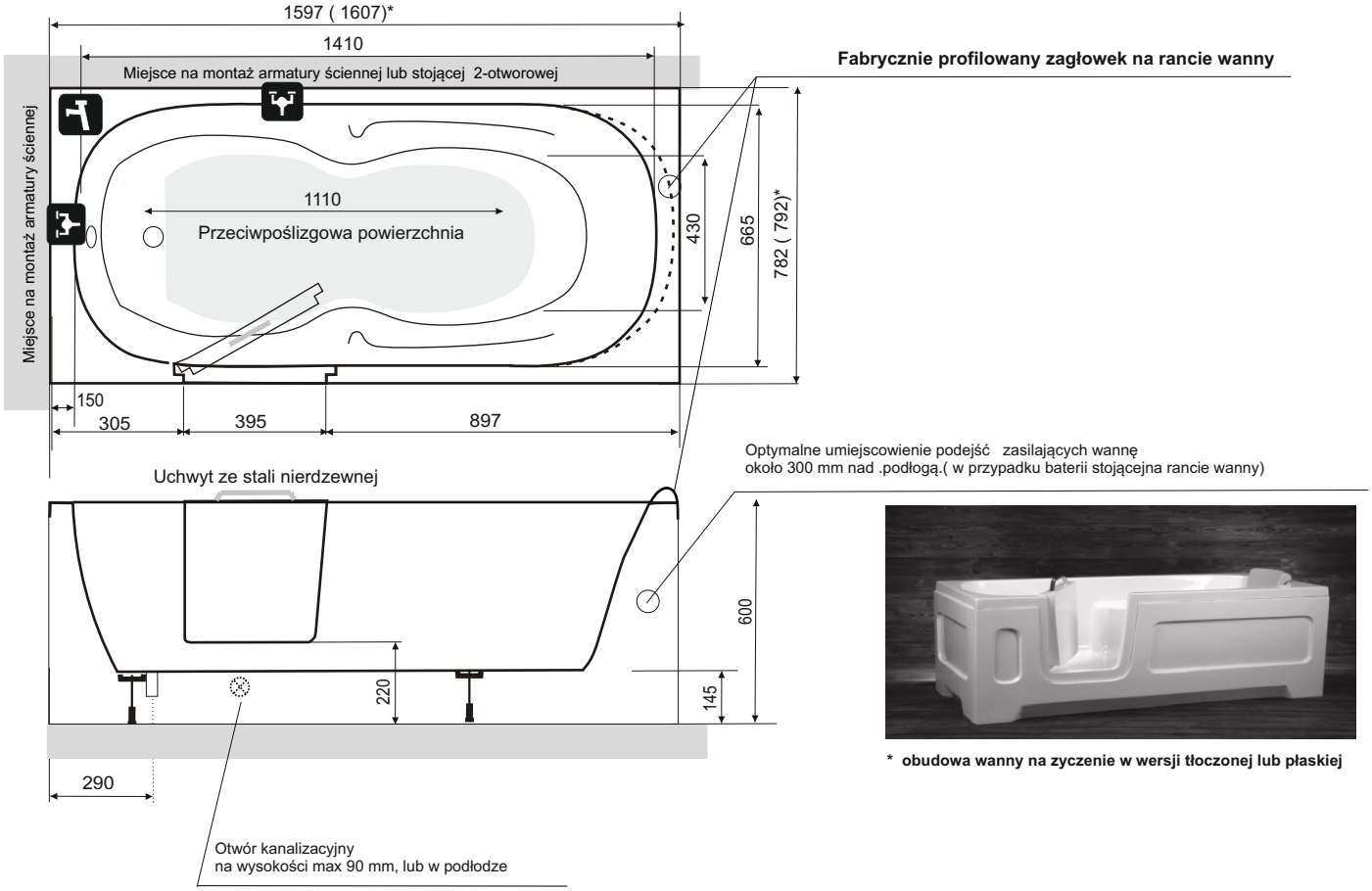

*** obudowa wanny na zyczenie w wersji tłoczonej lub płaskiej**

Opis produktu

Drzwi do wanny otwierają się do wewnątrz (**na lewą lub prawą stronę)**.Stabilne zawiasy , system zamykania (stal nierdzewna 0H18N9) , oraz silikonowy profil uszczelniający gwarantuje bezpieczeństwo i szczelność urządzenia podczas kąpieli.
Ergonomiczna forma siedzenia wewnątrz wanny sprawia optymalne odprężenie dla osoby korzystającej ,a przeciwpoślizgowa powierzchnia dna wanny ułatwia bezpieczne korzystanie z kąpieli.

Materiał: Sanitarne tworzywo GFK (poliestrowe) wzmocnione jest włóknem szklanym oraz metalową konstrukcją. Gładka i lśniąca powierzchnia ułatwia utrzymanie wanny w czystości.
Materiał posiada **atest PZH BK/W/0397/01/2019** dla wanien rehabilitacyjnych dla osób niepełnosprawnych

Wymiary: Długość 1600 mm , szerokość 800 mm, wysokość 600 mm

Waga : 53 kg.

Pojemność: 180 l

Kolory: Biały lub z firmowej palety barw . Inne kolory według palety RAL-na zapytanie

Test: Wszystkie wanny przed dostawą do klienta sprawdzane są pod względem szczelności drzwi oraz jakości i kompletności wykonania.

Montaż Przez instalatorów urządzeń sanitarnych

W przypadku montażu na jednej ścianie
należy zamówić dodatkową boczną obudowę

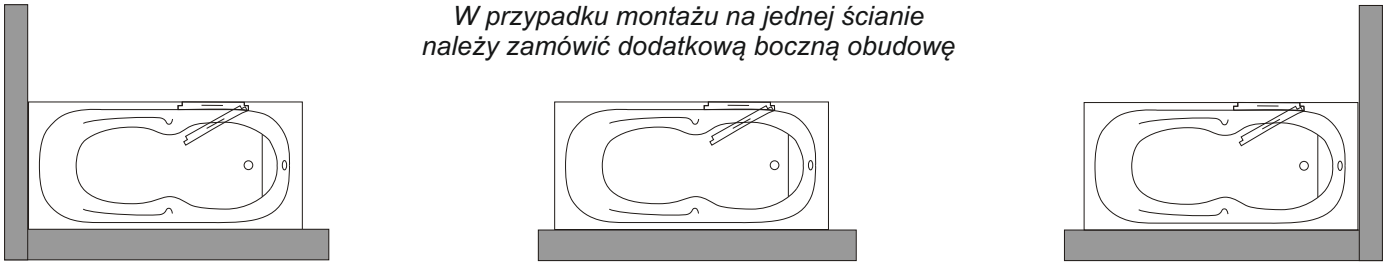

PRODUCENT ZASTRZEGA SOBIE PRAWO WPROWADZANIA ZMIAN.

Wanna Relax 1600x700x600

WD-02L70

SANITPLAST ®
Łódź
92735 Lodz/Polska
tel.+48426713971
www.sanitplast.com.pl
sanitplast@sanitplast.com.pl

Skala 1:20
wersja lewa

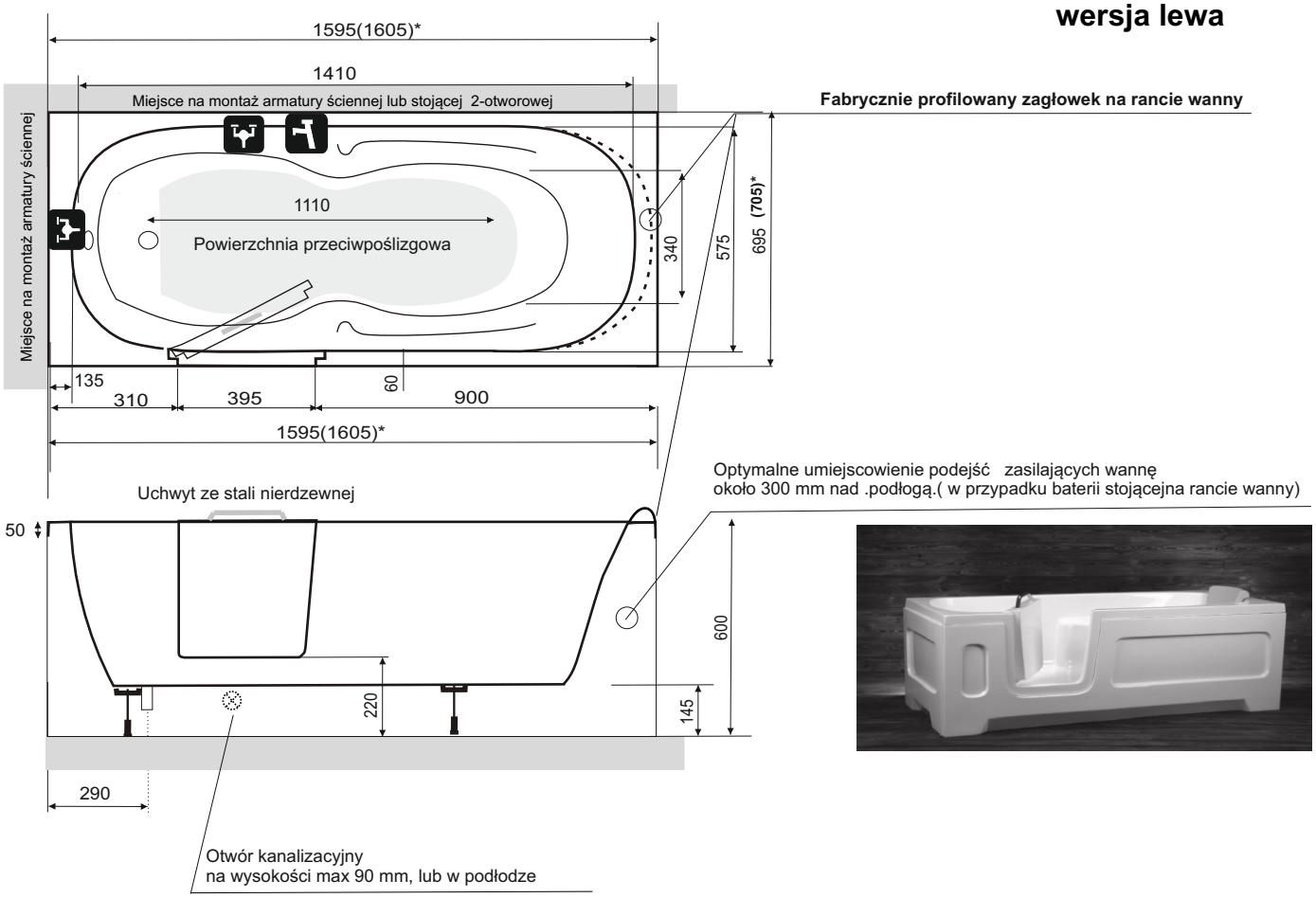

*** w nawiasie podano wymiar łączny z obudową**

Opis produktu

Drzwi do wanny otwierają się do wewnątrz (**na lewą lub prawą stronę)**.Stabilne zawiasy , system zamykania (stal nierdzewna 0H18N9) , oraz silikonowy profil uszczelniający gwarantuje bezpieczeństwo i szczelność urządzenia podczas kąpieli.
Ergonomiczna forma siedzenia wewnątrz wanny sprawia optymalne odprężenie dla osoby korzystającej ,a przeciwpoślizgowa powierzchnia dna wanny ułatwia bezpieczne korzystanie z kąpieli.

Materiał: Sanitarne tworzywo GFK (poliestrowe) wzmocnione jest włóknem szklanym oraz metalową konstrukcją. Gładka i lśniąca powierzchnia ułatwia utrzymanie wanny w czystości.
Materiał z którego wykonane są wanny posiada atest **PZH BK/W/0397/01/2019** dla wanien rehabilitacyjnych dla osób niepełnosprawnych

Wymiary: Długość 1600 mm , szerokość 800 mm, wysokość 600 mm. Pojemność 180l.

Kolory: Biały lub z firmowej palety barw . Inne kolory według palety RAL-na zapytanie

Test: Wszystkie wanny przed dostawą do klienta sprawdzane są pod względem szczelności drzwi oraz jakości i kompletności wykonania.

Montaż Przez instalatorów urządzeń sanitarnych

W przypadku montażu na jednej ścianie
należy zamówić dodatkową boczną obudowę

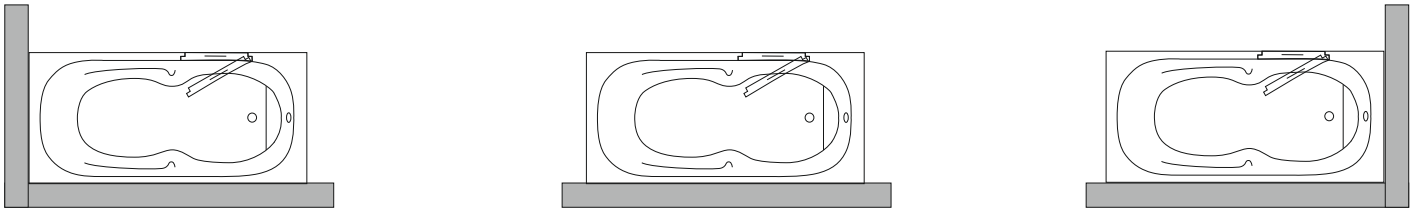

PRODUCENT ZASTRZEGA SOBIE PRAWO WPROWADZANIA ZMIAN.

Wanna Relax 1600x700x600

WD-02R70

SANITPLAST ®
Łódź
92735 Lodz/Polska
tel.+48426713971
www.sanitplast.com.pl
sanitplast@sanitplast.com.pl

Wanna prawostronna
WD-02R70

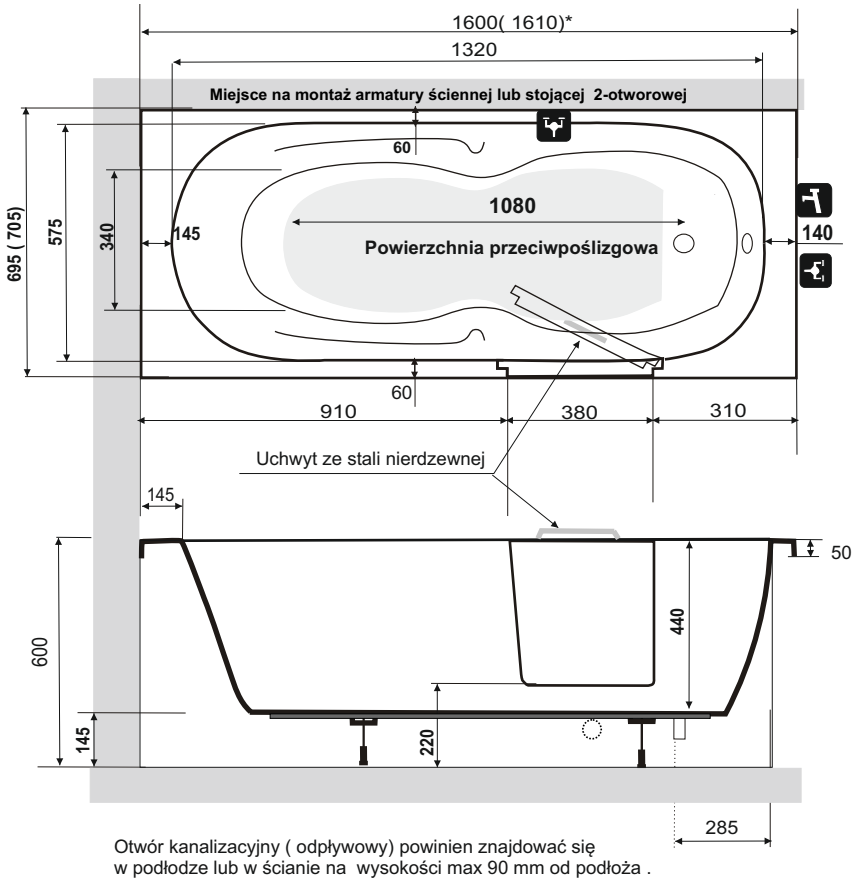

Otwór kanalizacyjny (odpływowy) powinien znajdować się
w podłodze lub w ścianie na wysokości max 90 mm od podłoża .

*** w nawiasie podano wymiar łączny z boczną obudową**

Opis produktu

Drzwi do wanny otwierają się do wewnątrz (**na lewą lub prawą stronę)**.Stabilne zawiasy , system zamykania (stal nierdzewna 0H18N9) , oraz silikonowy profil uszczelniający gwarantuje bezpieczeństwo i szczelność urządzenia podczas kąpieli.
Ergonomiczna forma siedzenia wewnątrz wanny sprawia optymalne odprężenie dla osoby korzystającej ,a przeciwpoślizgowa powierzchnia dna wanny ułatwia bezpieczne korzystanie z kąpieli

Materiał: Sanitarne tworzywo GFK (poliestrowe) wzmocnione jest włóknem szklanym oraz metalową konstrukcją. Gładka i lśniąca,antybakteryjna powierzchnia ułatwia utrzymanie wanny w czystości.
Materiał z którego wykonane są wanny posiada atest PZH HK/W/0964/01/2013 dla wanien rehabilitacyjnych dla osób niepełnosprawnych

Wymiary: Długość 1605 mm , szerokość 696 mm, wysokość 600 mm.Pojemność 180l.

Kolory: Biały lub z firmowej palety barw oraz inne kolory według palety RAL-na zapytanie

Test: Wszystkie wanny przed dostawą do klienta sprawdzane są pod względem szczelności drzwi , jakości i kompletności wykonania.

Montaż Przez instalatorów urządzeń sanitarnych

W przypadku montażu na jednej ścianie
należy zamówić dodatkową boczną obudowę

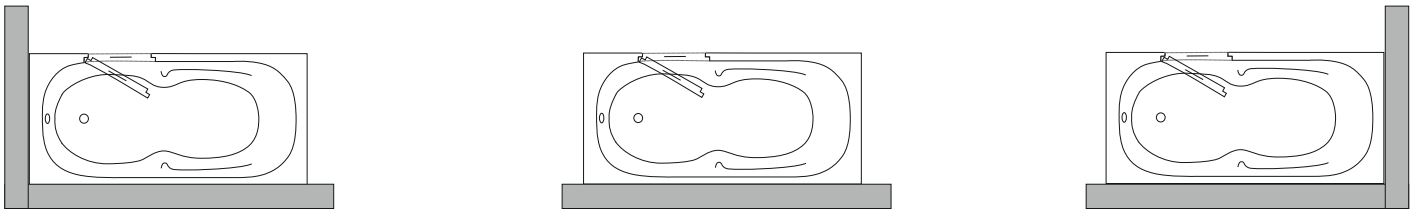

PRODUCENT ZASTRZEGA SOBIE PRAWO WPROWADZANIA ZMIAN.

Wanna Relax 1500x800x600

WD-03R80

SANITPLAST ®
Łódź
92735 Lodz/Polska
tel.+48426713971
www.sanitplast.com.pl
sanitplast@sanitplast.com.pl

Skala 1:20
wersja prawa

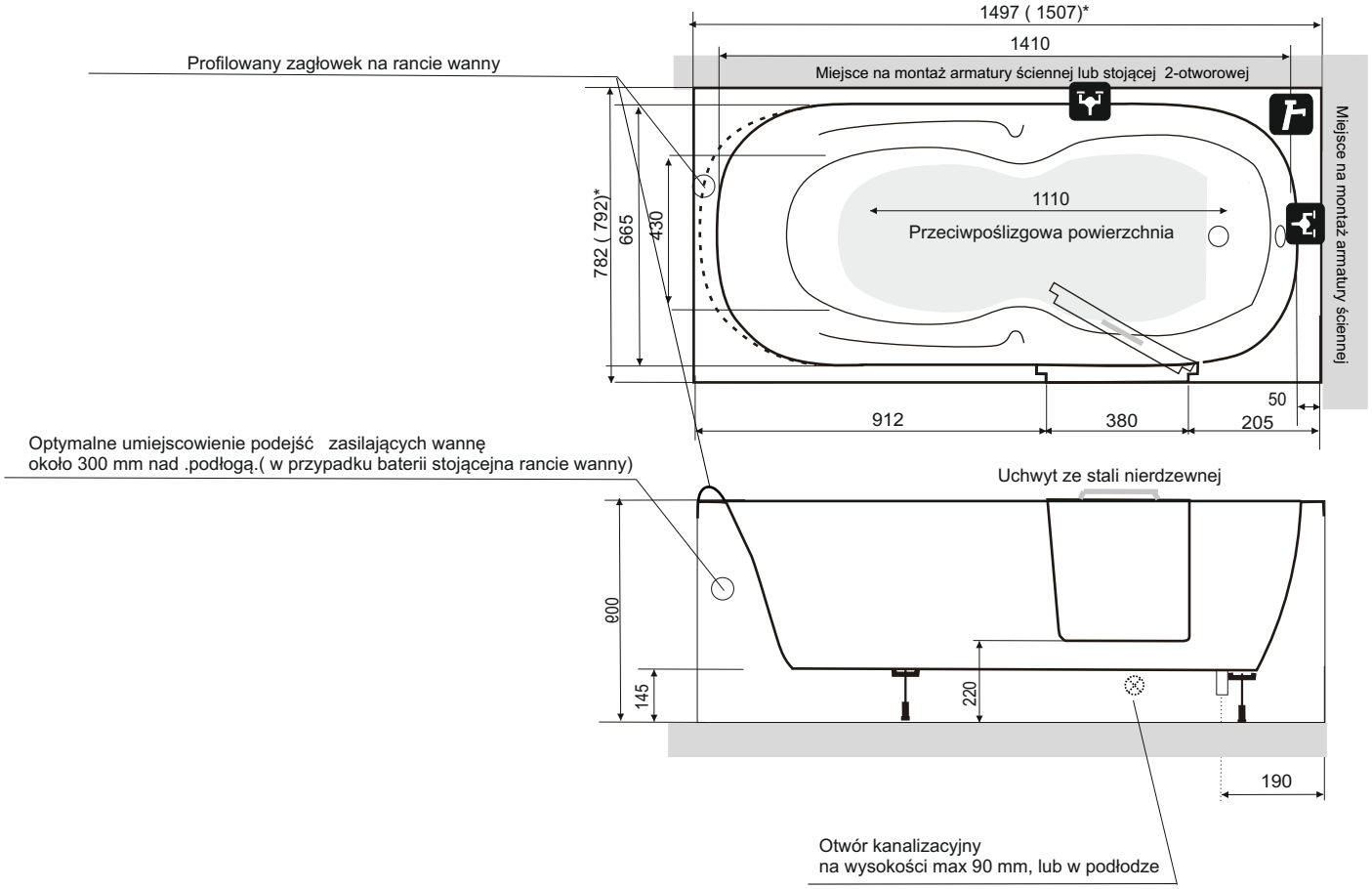

*** w nawiasie podano wymiar łączny z boczną obudową**

Opis produktu

Drzwi do wanny otwierają się do wewnątrz (**na lewą lub prawą stronę)**.Stabilne zawiasy , system zamykania (stal nierdzewna 0H18N9) , oraz silikonowy profil uszczelniający gwarantuje bezpieczeństwo i szczelność urządzenia podczas kąpieli.
Ergonomiczna forma siedzenia wewnątrz wanny sprawia optymalne odprężenie dla osoby korzystającej ,a przeciwpoślizgowa powierzchnia dna wanny ułatwia bezpieczne korzystanie z kąpieli.

Materiał: Sanitarne tworzywo GFK (poliestrowe) wzmocnione jest włóknem szklanym oraz metalową konstrukcją. Gładka i lśniąca powierzchnia ułatwia utrzymanie wanny w czystości.
Materiał z którego wykonane są wanny posiada atest **PZH BK/W/0397/01/2019** dla wanien rehabilitacyjnych dla osób niepełnosprawnych

Wymiary: Długość 1500 mm , szerokość 800 mm, wysokość 600 mm.Pojemność 180l.

Kolory: Biały lub z firmowej palety barw . Inne kolory według palety RAL-na zapytanie

Test: Wszystkie wanny przed dostawą do klienta sprawdzane są pod względem szczelności drzwi oraz jakości i kompletności wykonania.

Montaż Przez instalatorów urządzeń sanitarnych

W przypadku montażu na jednej ścianie
należy zamówić dodatkową boczną obudowę

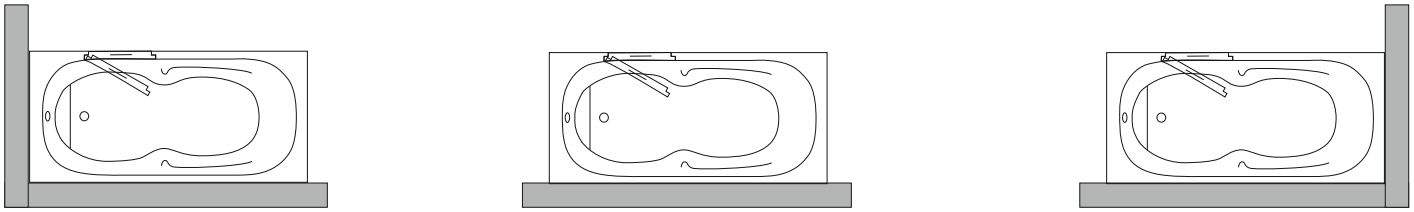

PRODUCENT ZASTRZEGA SOBIE PRAWO WPROWADZANIA ZMIAN.

Wanna Relax 1500x800x600

WD-03L80

SANITPLAST ®
Łódź
92735 Lodz/Polska
tel.+48426713971
www.sanitplast.com.pl
sanitplast@sanitplast.com.pl

Skala 1:20
wersja lewa

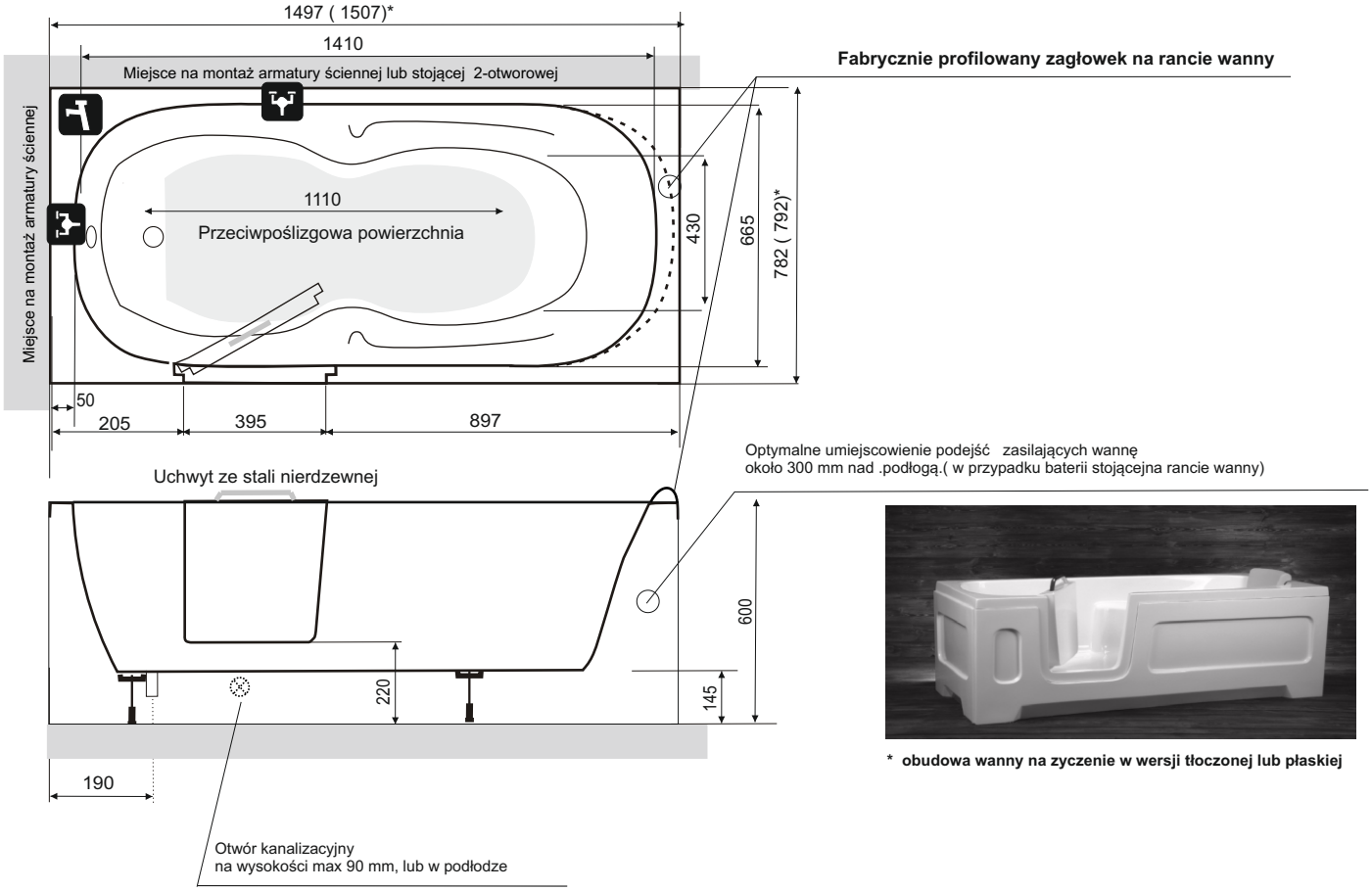

*** obudowa wanny na zyczenie w wersji tłoczonej lub płaskiej**

Opis produktu

Drzwi do wanny otwierają się do wewnątrz (**na lewą lub prawą stronę)**.Stabilne zawiasy , system zamykania (stal nierdzewna 0H18N9) , oraz silikonowy profil uszczelniający gwarantuje bezpieczeństwo i szczelność urządzenia podczas kąpieli.
Ergonomiczna forma siedzenia wewnątrz wanny sprawia optymalne odprężenie dla osoby korzystającej ,a przeciwpoślizgowa powierzchnia dna wanny ułatwia bezpieczne korzystanie z kąpieli.

Materiał: Sanitarne tworzywo GFK (poliestrowe) wzmocnione jest włóknem szklanym oraz metalową konstrukcją. Gładka i lśniąca powierzchnia ułatwia utrzymanie wanny w czystości.
Materiał posiada **atest PZH BK/W/0397/01/2019** dla wanien rehabilitacyjnych dla osób niepełnosprawnych

Wymiary: Długość 1600 mm , szerokość 800 mm, wysokość 600 mm

Waga : 53 kg.

Pojemność: 180 l

Kolory: Biały lub z firmowej palety barw . Inne kolory według palety RAL-na zapytanie

Test: Wszystkie wanny przed dostawą do klienta sprawdzane są pod względem szczelności drzwi oraz jakości i kompletności wykonania.

Montaż Przez instalatorów urządzeń sanitarnych

W przypadku montażu na jednej ścianie
należy zamówić dodatkową boczną obudowę

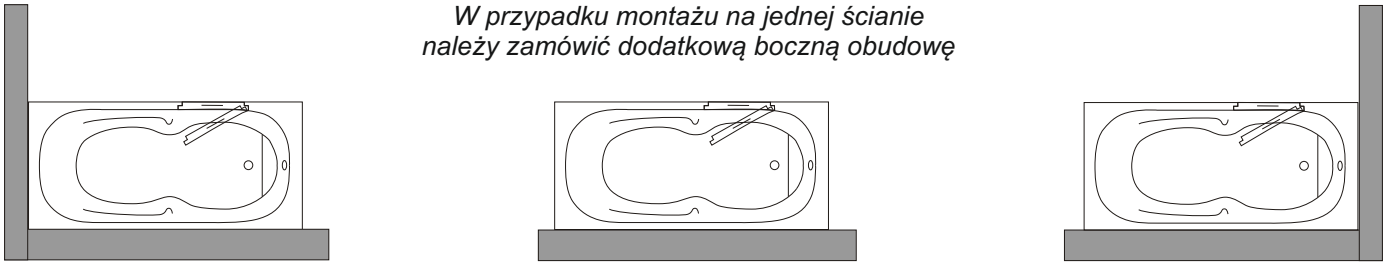

PRODUCENT ZASTRZEGA SOBIE PRAWO WPROWADZANIA ZMIAN.

SANITPLAST ®
Łódź
92735 Lodz/Polska
tel.+48426713971
www.sanitplast.com.pl
sanitplast@sanitplast.com.pl

Wanna Relax 1500x700x600

WD-03R70

Skala 1:20
wersja prawa

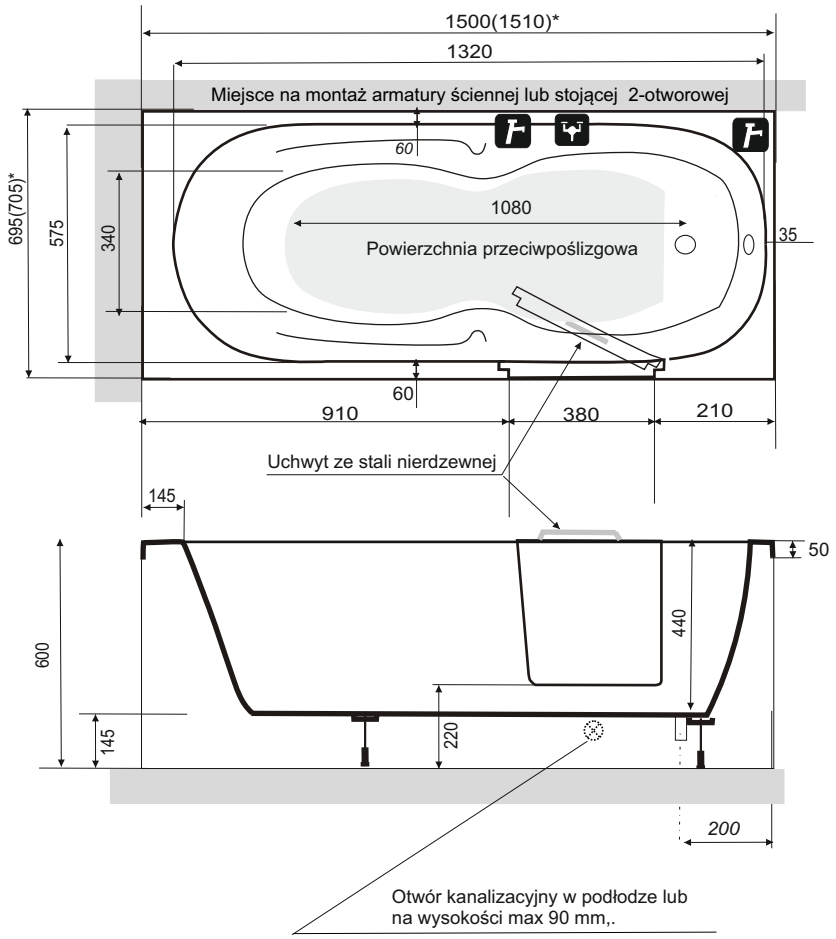

*** w nawiasie podano wymiar łączny z boczną obudową**

Opis produktu

Drzwi do wanny otwierają się do wewnątrz (**na lewą lub prawą stronę**).Stabilne zawiasy , system zamykania (stal nierdzewna 0H18N9) , oraz silikonowy profil uszczelniający gwarantuje bezpieczeństwo i szczelność urządzenia podczas kąpieli.
Ergonomiczna forma siedzenia wewnątrz wanny sprawia optymalne odprężenie dla osoby korzystającej ,a przeciwpoślizgowa powierzchnia dna wanny ułatwia bezpieczne korzystanie z kąpieli.

Materiał: Sanitarne tworzywo GFK (poliestrowe) wzmocnione jest włóknem szklanym oraz metalową konstrukcją. Gładka i lśniąca powierzchnia ułatwia utrzymanie wanny w czystości.
Materiał z którego wykonane są wanny posiada atest **PZH BK/W/0397/01/2019** dla wanien rehabilitacyjnych dla osób niepełnosprawnych

Wymiary: Długość 1500 mm , szerokość 700 mm, wysokość 600 mm. Pojemność 180l.

Kolory: Biały lub z firmowej palety barw . Inne kolory według palety RAL-na zapytanie

Test: Wszystkie wanny przed dostawą do klienta sprawdzane są pod względem szczelności drzwi oraz jakości i kompletności wykonania.

Montaż Przez instalatorów urządzeń sanitarnych

W przypadku montażu na jednej ścianie
należy zamówić dodatkową boczną obudowę

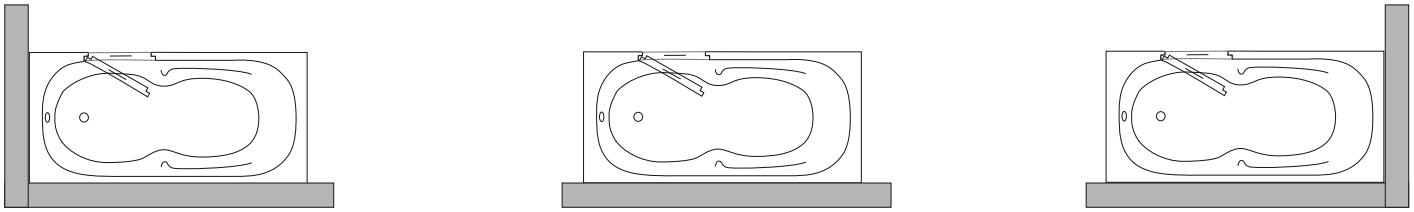

PRODUCENT ZASTRZEGA SOBIE PRAWO WPROWADZANIA ZMIAN.

SANITPLAST ®
Łódź
92735 Lodz/Polska
tel.+48426713971
www.sanitplast.com.pl
sanitplast@sanitplast.com.pl

Wanna Relax 1500x700x600
WD-03R70

Skala 1:20
wersja prawa

(uwaga rysunek wanny dytyczy tylko wanny z obudową płaską rysunek wanny z obudowa tłoczoną w osobnej karcie technicznej)

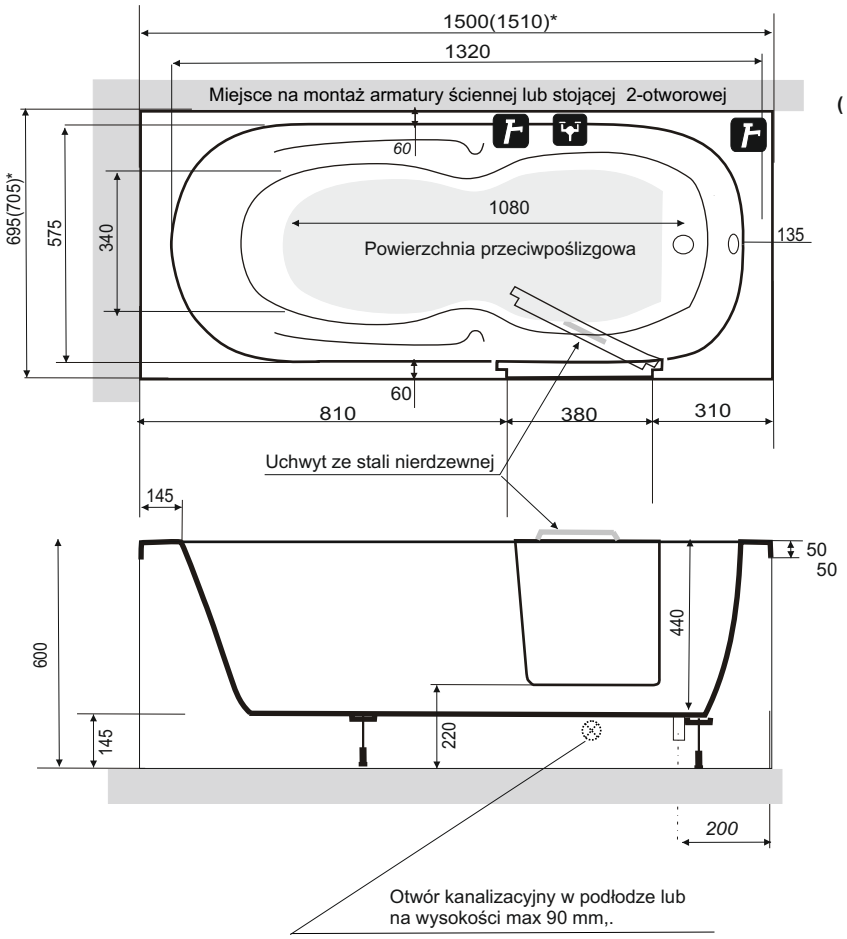

Wersja prawa z obudową płaską

*** w nawiasie podano wymiar łączny z boczną obudową**

Opis produktu

Drzwi do wanny otwierają się do wewnątrz (**na lewą lub prawą stronę**).Stabilne zawiasy , system zamykania (stal nierdzewna 0H18N9) , oraz silikonowy profil uszczelniający gwarantuje bezpieczeństwo i szczelność urządzenia podczas kąpieli.
Ergonomiczna forma siedzenia wewnątrz wanny sprawia optymalne odprężenie dla osoby korzystającej ,a przeciwpoślizgowa powierzchnia dna wanny ułatwia bezpieczne korzystanie z kąpieli.

Materiał: Sanitarne tworzywo GFK (poliestrowe) wzmocnione jest włóknem szklanym oraz metalową konstrukcją. Gładka i lśniąca powierzchnia ułatwia utrzymanie wanny w czystości.
Materiał z którego wykonane są wanny posiada atest **PZH BK/W/0397/01/2019** dla wanien rehabilitacyjnych dla osób niepełnosprawnych

Wymiary: Długość 1500 mm , szerokość 700 mm, wysokość 600 mm. Pojemność 180l.

Kolory: Biały lub z firmowej palety barw . Inne kolory według palety RAL-na zapytanie

Test: Wszystkie wanny przed dostawą do klienta sprawdzane są pod względem szczelności drzwi oraz jakości i kompletności wykonania.

Montaż Przez instalatorów urządzeń sanitarnych

W przypadku montażu na jednej ścianie
należy zamówić dodatkową boczną obudowę

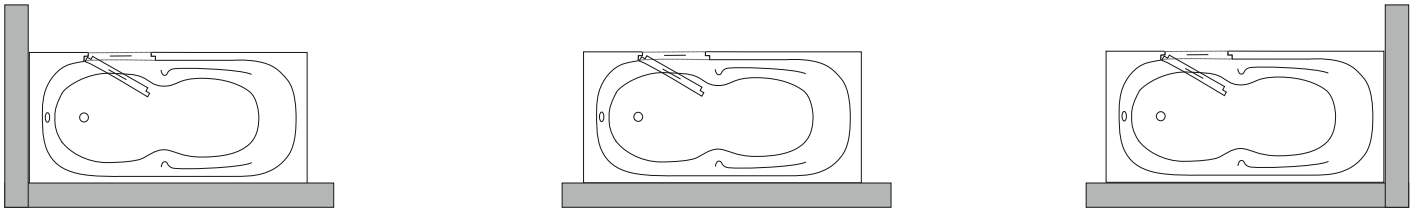

PRODUCENT ZASTRZEGA SOBIE PRAWO WPROWADZANIA ZMIAN.

SANITPLAST ®
Łódź
92735 Lodz/Polska
tel.+48426713971
www.sanitplast.com.pl
sanitplast@sanitplast.com.pl

Wanna Relax 1500x700x600
WD-04L70

Skala 1:20
wersja lewa

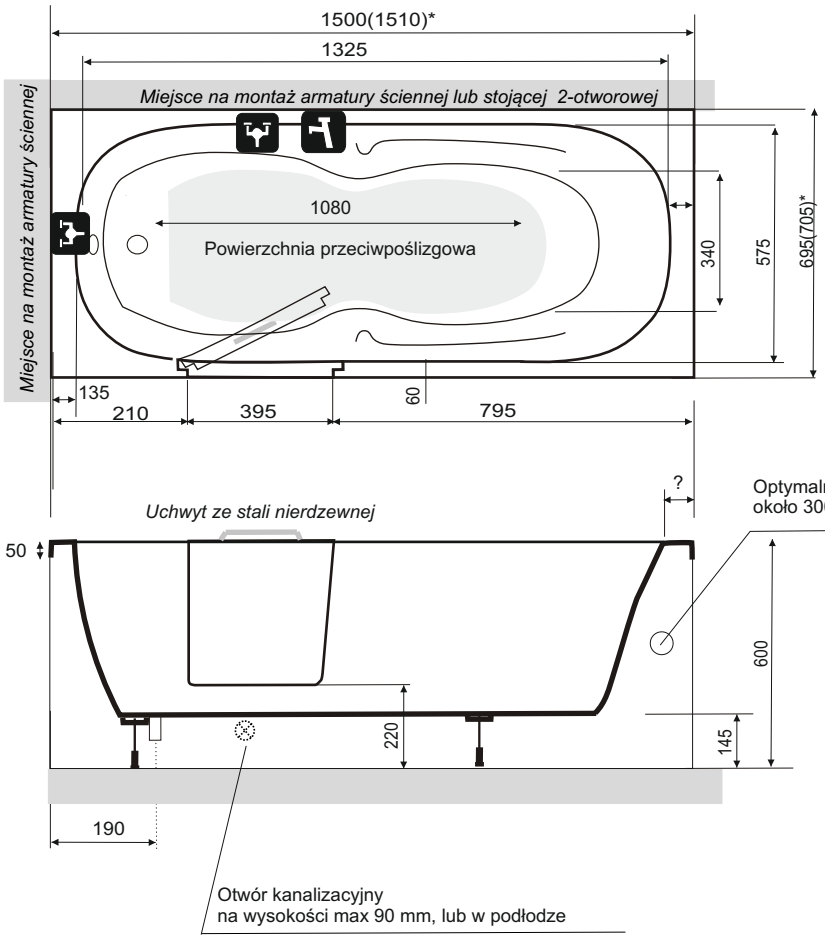

Optymalne umiejscowienie podejść zasilających wannę
około 300 mm nad .podłogą.(w przypadku baterii stojącejna rancie wanny)

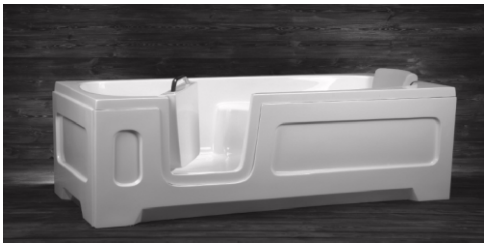

*** w nawiasie podano wymiar łączny z boczną obudową**

Opis produktu

Drzwi do wanny otwierają się do wewnątrz (**na lewą lub prawą stronę)**.Stabilne zawiasy , system zamykania (stal nierdzewna 0H18N9) , oraz silikonowy profil uszczelniający gwarantuje bezpieczeństwo i szczelność urządzenia podczas kąpieli.
Ergonomiczna forma siedzenia wewnątrz wanny sprawia optymalne odprężenie dla osoby korzystającej ,a przeciwpoślizgowa powierzchnia dna wanny ułatwia bezpieczne korzystanie z kąpieli.

Materiał: Sanitarne tworzywo GFK (poliestrowe) wzmocnione jest włóknem szklanym oraz metalową konstrukcją. Gładka i lśniąca powierzchnia ułatwia utrzymanie wanny w czystości.
Materiał z którego wykonane są wanny posiada atest **PZH BK/W/0397/01/2019** dla wanien rehabilitacyjnych dla osób niepełnosprawnych

Wymiary: Długość 1400 mm , szerokość 700 mm, wysokość 600 mm. Pojemność 180l.

Kolory: Biały lub z firmowej palety barw . Inne kolory według palety RAL-na zapytanie

Test: Wszystkie wanny przed dostawą do klienta sprawdzane są pod względem szczelności drzwi oraz jakości i kompletności wykonania.

Montaż Przez instalatorów urządzeń sanitarnych

W przypadku montażu na jednej ścianie
należy zamówić dodatkową boczną obudowę

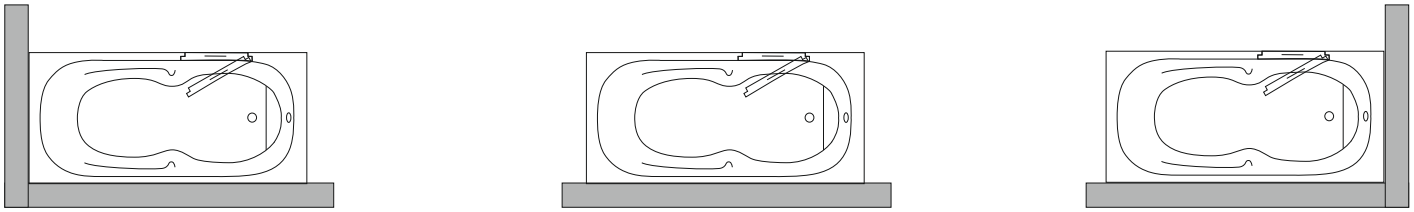

PRODUCENT ZASTRZEGA SOBIE PRAWO WPROWADZANIA ZMIAN.

SANITPLAST ®
Łódź
92735 Lodz/Polska
tel.+48426713971
www.sanitplast.com.pl
sanitplast@sanitplast.com.pl

Wanna Relax 1400x700x600

WD-04R70

Skala 1:20
wersja prawa

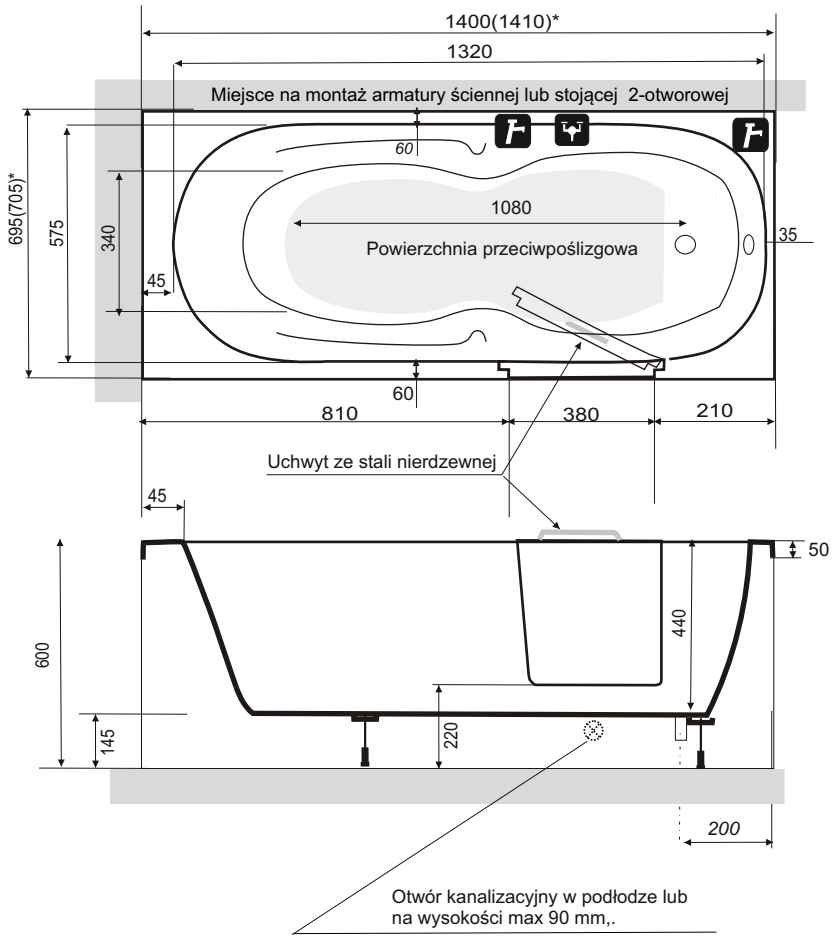

*** w nawiasie podano wymiar łączny z boczną obudową**

Opis produktu

Drzwi do wanny otwierają się do wewnątrz (**na lewą lub prawą stronę**).Stabilne zawiasy , system zamykania (stal nierdzewna 0H18N9) , oraz silikonowy profil uszczelniający gwarantuje bezpieczeństwo i szczelność urządzenia podczas kąpieli.
Ergonomiczna forma siedzenia wewnątrz wanny sprawia optymalne odprężenie dla osoby korzystającej ,a przeciwpoślizgowa powierzchnia dna wanny ułatwia bezpieczne korzystanie z kąpieli.

Materiał: Sanitarne tworzywo GFK (poliestrowe) wzmocnione jest włóknem szklanym oraz metalową konstrukcją. Gładka i lśniąca powierzchnia ułatwia utrzymanie wanny w czystości.
Materiał z którego wykonane są wanny posiada atest **PZH BK/W/0397/01/2019** dla wanien rehabilitacyjnych dla osób niepełnosprawnych

Wymiary: Długość 1400 mm , szerokość 700 mm, wysokość 600 mm. Pojemność 180l.

Kolory: Biały lub z firmowej palety barw . Inne kolory według palety RAL-na zapytanie

Test: Wszystkie wanny przed dostawą do klienta sprawdzane są pod względem szczelności drzwi oraz jakości i kompletności wykonania.

Montaż Przez instalatorów urządzeń sanitarnych

W przypadku montażu na jednej ścianie
należy zamówić dodatkową boczną obudowę

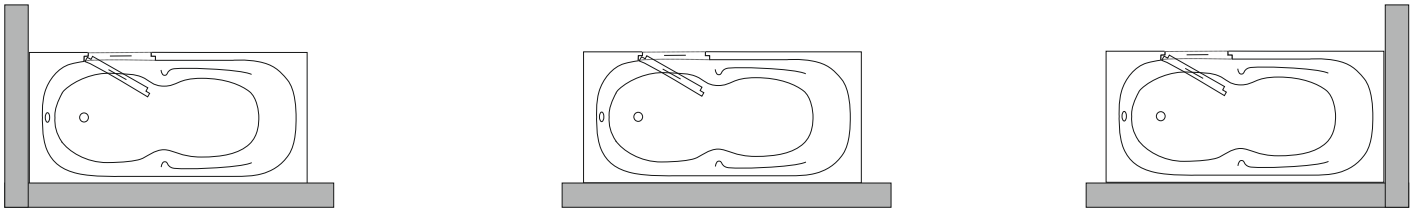

PRODUCENT ZASTRZEGA SOBIE PRAWO WPROWADZANIA ZMIAN.

Wanna Oda 115/66

WD-04R66- wersja prawa
WD-04L66 - wersja lewa

SANITPLAST ®
Łódź
92735 Lodz/Polska
tel.+48426713971
www.sanitplast.com.pl
sanitplast@sanitplast.com.pl

Skala 1:20
wersja prawa

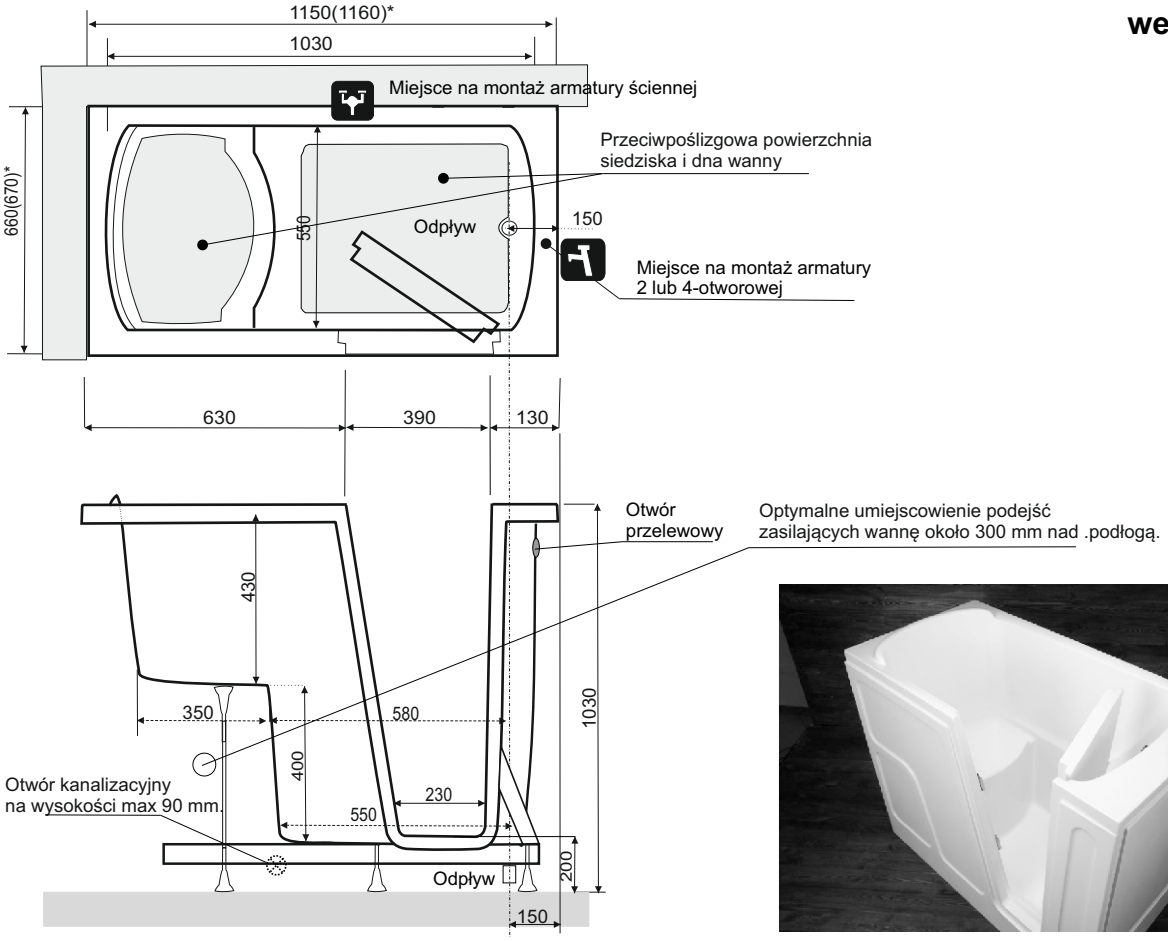

*** w nawiasie podano wymiar łączny z obudową boczną**

Opis produktu

Drzwi do wanny otwierają się do wewnątrz (**na prawą stronę**).Stabilne zawiasy , system zamykania (stal nierdzewna 0H18N9) , oraz silikonowy profil uszczelniający gwarantuje bezpieczeństwo i szczelność urządzenia podczas kąpieli.
Ergonomiczna forma siedzenia wewnątrz wanny sprawia optymalne odprężenie dla osoby korzystającej ,a przeciwpoślizgowa powierzchnia dna wanny ułatwia bezpieczne korzystanie z kąpieli.

Materiał: Sanitarne tworzywo GFK (poliestrowe) wzmocnione jest włóknem szklanym oraz metalową konstrukcją. Gładka i lśniąca powierzchnia ułatwia utrzymanie wanny w czystości.
Materiał z którego wykonane są wanny posiada atest **PZH BK/W/0397/01/2019** dla wanien rehabilitacyjnych dla osób niepełnosprawnych

Wymiary: Długość 1150 mm , szerokość 660 mm, wysokość 1030 mm. Pojemność 210l.

Kolory: Biały lub z firmowej palety barw . Inne kolory według palety RAL-na zapytanie

Test: Wszystkie wanny przed dostawą do klienta sprawdzane są pod względem szczelności drzwi oraz jakości i kompletności wykonania.

Montaż Przez instalatorów urządzeń sanitarnych

W przypadku montażu na jednej ścianie należy zamówić dodatkową boczną obudowę

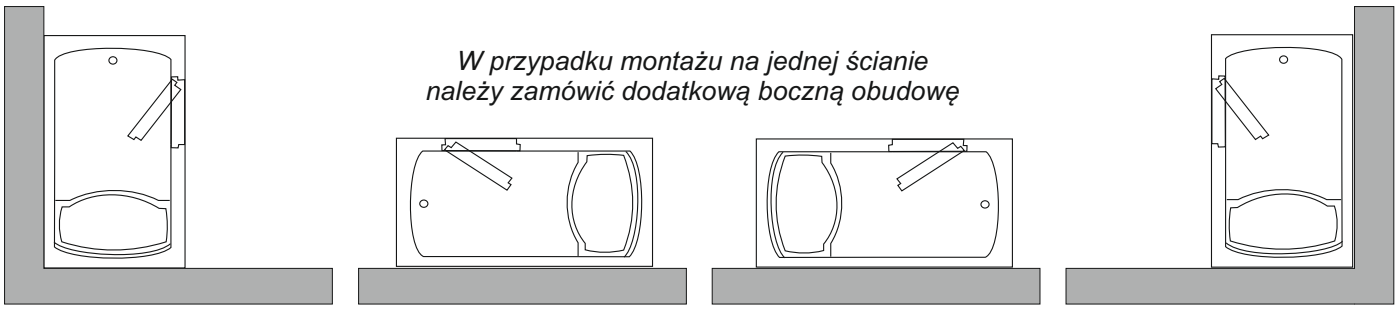

PRODUCENT ZASTRZEGA SOBIE PRAWO WPROWADZANIA ZMIAN.

SANITPLAST ®
Łódź
92735 Lodz/Polska
tel.+48426713971
www.sanitplast.com.pl
sanitplast@sanitplast.com.pl

Wanna Relax 1400x700x600
WD-04L70

Skala 1:20
wersja lewa

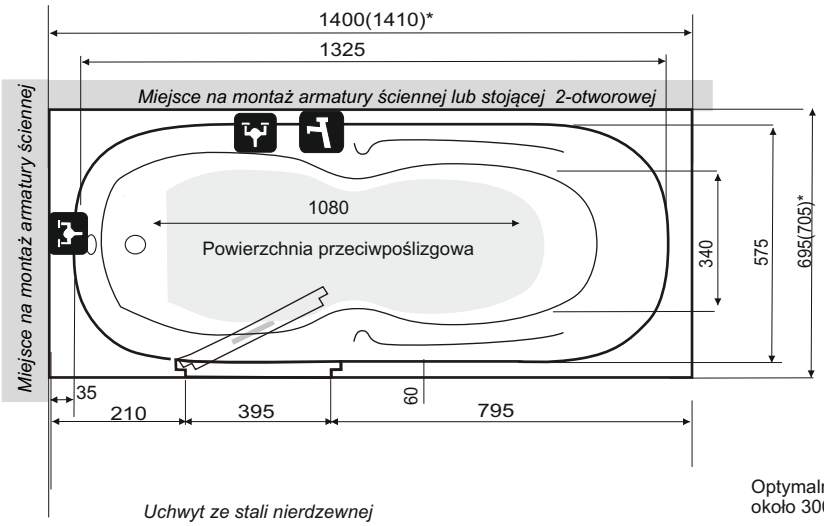

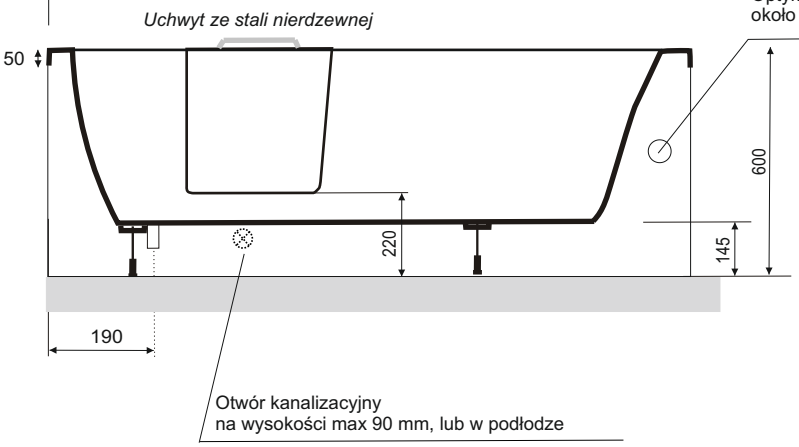

Optymalne umiejscowienie podejść zasilających wannę
około 300 mm nad .podłogą.(w przypadku baterii stojącejna rancie wanny)

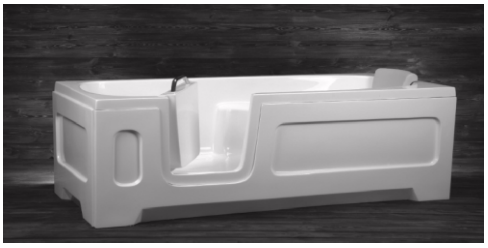

*** w nawiasie podano wymiar łączny z boczną obudową**

Opis produktu

Drzwi do wanny otwierają się do wewnątrz (**na lewą lub prawą stronę)**.Stabilne zawiasy , system zamykania (stal nierdzewna 0H18N9) , oraz silikonowy profil uszczelniający gwarantuje bezpieczeństwo i szczelność urządzenia podczas kąpieli.
Ergonomiczna forma siedzenia wewnątrz wanny sprawia optymalne odprężenie dla osoby korzystającej ,a przeciwpoślizgowa powierzchnia dna wanny ułatwia bezpieczne korzystanie z kąpieli.

Materiał: Sanitarne tworzywo GFK (poliestrowe) wzmocnione jest włóknem szklanym oraz metalową konstrukcją. Gładka i lśniąca powierzchnia ułatwia utrzymanie wanny w czystości.
Materiał z którego wykonane są wanny posiada atest **PZH BK/W/0397/01/2019** dla wanien rehabilitacyjnych dla osób niepełnosprawnych

Wymiary: Długość 1400 mm , szerokość 700 mm, wysokość 600 mm. Pojemność 180l.

Kolory: Biały lub z firmowej palety barw . Inne kolory według palety RAL-na zapytanie

Test: Wszystkie wanny przed dostawą do klienta sprawdzane są pod względem szczelności drzwi oraz jakości i kompletności wykonania.

Montaż Przez instalatorów urządzeń sanitarnych

W przypadku montażu na jednej ścianie
należy zamówić dodatkową boczną obudowę

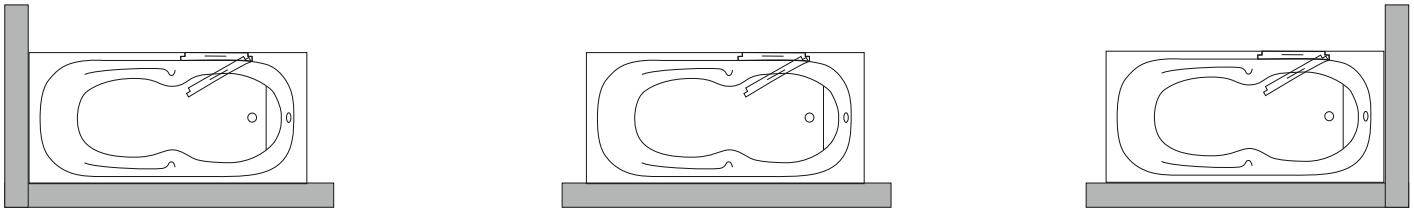

PRODUCENT ZASTRZEGA SOBIE PRAWO WPROWADZANIA ZMIAN.

Wanna Oda 150 E

1500 X 680 X 1035

WD-05R68

SANITPLAST ®
Łódź
92735 Lodz/Polska
tel.+48426713971
www.sanitplast.com.pl
sanitplast@sanitplast.com.pl

wersja prawa

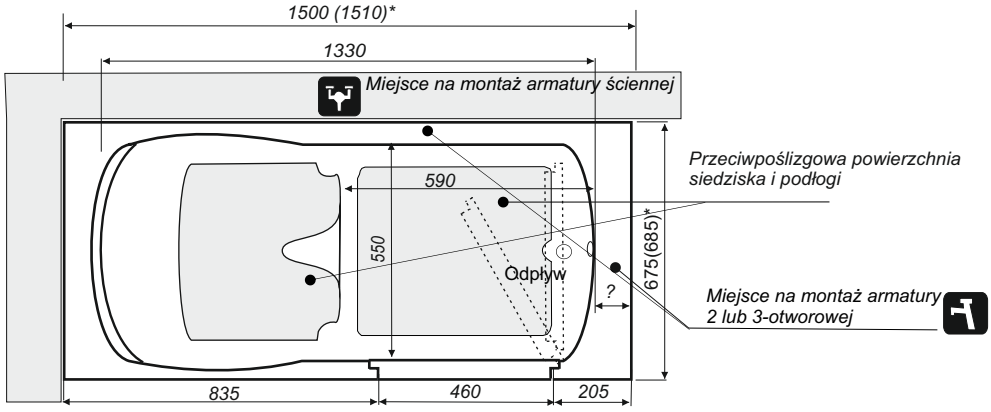

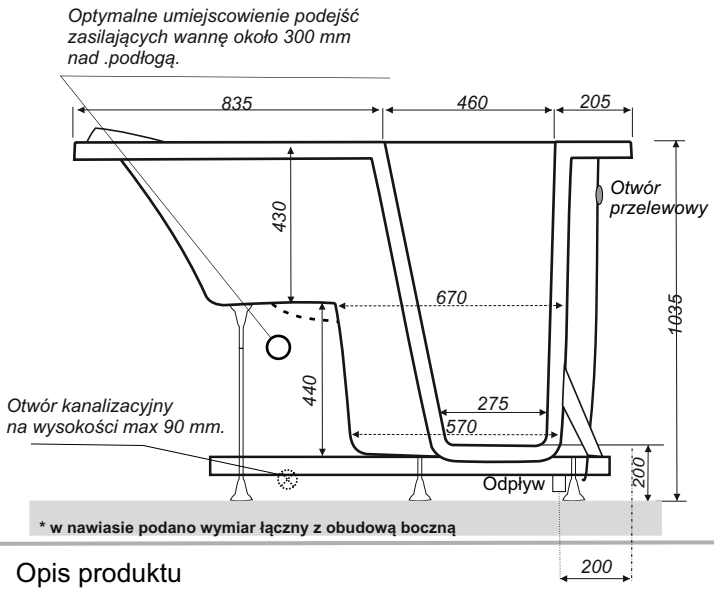

*** w nawiasie podano wymiar łączny z obudową boczną**

Opis produktu

Drzwi do wanny otwierają się do wewnątrz (**na lewą lub prawą stronę**).Stabilne zawiasy , system zamykania (stal nierdzewna 0H18N9) , oraz silikonowy profil uszczelniający gwarantuje bezpieczeństwo i szczelność urządzenia podczas kąpieli.
Ergonomiczna forma siedzenia wewnątrz wanny sprawia optymalne odprężenie dla osoby korzystającej ,a przeciwpoślizgowa powierzchnia dna wanny ułatwia bezpieczne korzystanie z kąpieli.

Materiał: Sanitarne tworzywo GFK (poliestrowe) wzmocnione jest włóknem szklanym oraz metalową konstrukcją. Gładka i lśniąca powierzchnia ułatwia utrzymanie wanny w czystości.
Materiał posiada **atest PZH BK/W/0397/01/2019** dla wanien rehabilitacyjnych dla osób niepełnosprawnych

Wymiary: Długość 1500 mm , szerokość 680 mm, wysokość 1035 mm

Waga : 62 kg.

Pojemność: 240 l

Kolory: Biały lub z firmowej palety barw . Inne kolory według palety RAL-na zapytanie

Test: Wszystkie wanny przed dostawą do klienta sprawdzane są pod względem szczelności drzwi oraz jakości i kompletności wykonania.

Montaż Przez instalatorów urządzeń sanitarnych

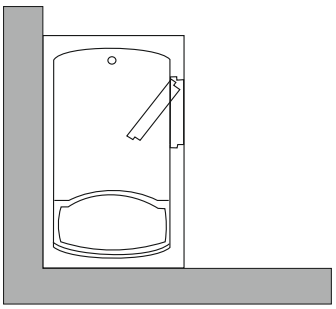

W przypadku montażu na jednej ścianie należy zamówić dodatkową boczną obudowę

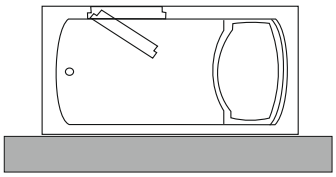

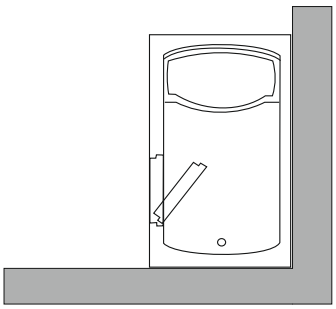

PRODUCENT ZASTRZEGA SOBIE PRAWO WPROWADZANIA ZMIAN.

Wanna Oda 150 E

1500 X 680 X 1035

WD-05L68

SANITPLAST ®
Łódź
92735 Lodz/Polska
tel.+48426713971
www.sanitplast.com.pl
sanitplast@sanitplast.com.pl

wersja lewa

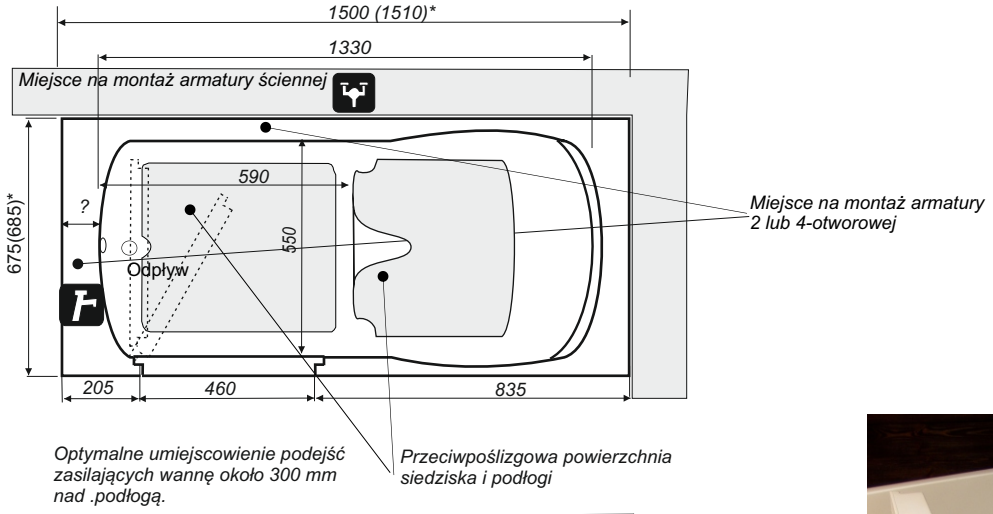

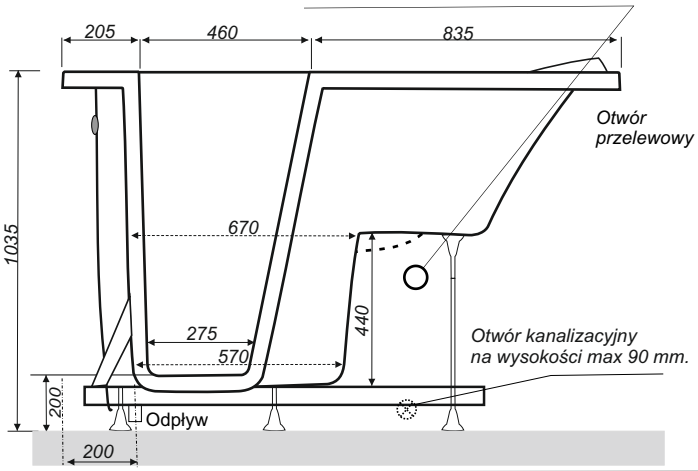

Opis produktu

Drzwi do wanny otwierają się do wewnątrz (**na lewą lub prawą stronę**).Stabilne zawiasy , system zamykania (stal nierdzewna 0H18N9) , oraz silikonowy profil uszczelniający gwarantuje bezpieczeństwo i szczelność urządzenia podczas kąpieli.
Ergonomiczna forma siedzenia wewnątrz wanny sprawia optymalne odprężenie dla osoby korzystającej ,a przeciwpoślizgowa powierzchnia dna wanny ułatwia bezpieczne korzystanie z kąpieli.

Materiał: Sanitarne tworzywo GFK (poliestrowe) wzmocnione jest włóknem szklanym oraz metalową konstrukcją. Gładka i lśniąca powierzchnia ułatwia utrzymanie wanny w czystości.
Materiał posiada **atest PZH BK/W/0397/01/2019** dla wanien rehabilitacyjnych dla osób niepełnosprawnych

Wymiary: Długość 1500 mm , szerokość 680 mm, wysokość 1035 mm

Waga : 62 kg.

Pojemność: 240 l

Kolory: Biały lub z firmowej palety barw . Inne kolory według palety RAL-na zapytanie

Test: Wszystkie wanny przed dostawą do klienta sprawdzane są pod względem szczelności drzwi oraz jakości i kompletności wykonania.

Montaż Przez instalatorów urządzeń sanitarnych

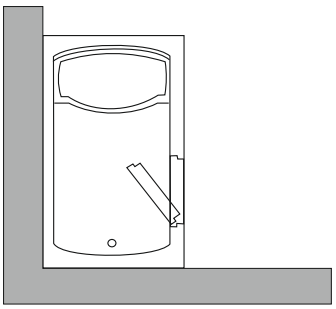

W przypadku montażu na jednej ścianie należy zamówić dodatkową boczną obudowę

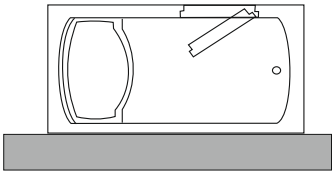

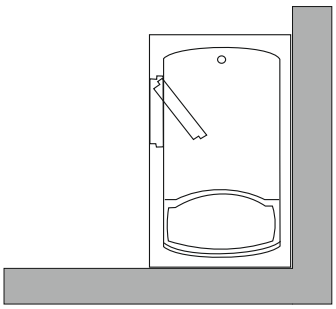

PRODUCENT ZASTRZEGA SOBIE PRAWO WPROWADZANIA ZMIAN.

Wanna Oda 125

1250 X 680 X 1035

WD-04R68

SANITPLAST ®
Łódź
92735 Lodz/Polska
tel.+48426713971
www.sanitplast.com.pl
sanitplast@sanitplast.com.pl

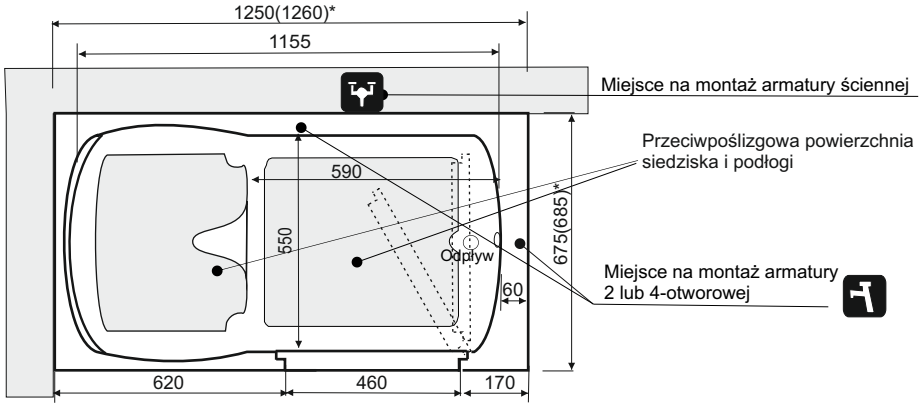

wersja prawa

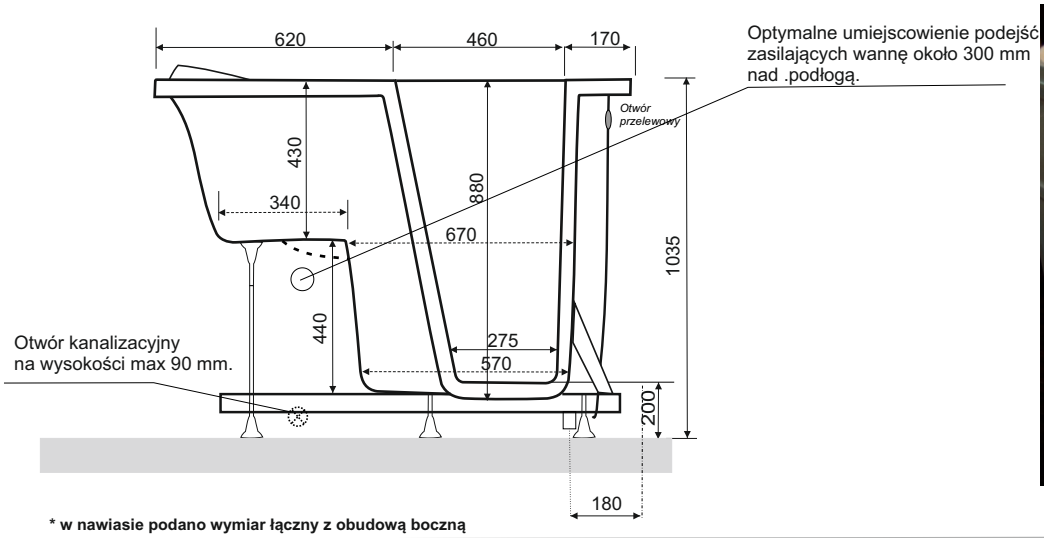

*** w nawiasie podano wymiar łączny z obudową boczną**

Opis produktu

Drzwi do wanny otwierają się do wewnątrz (**na lewą lub prawą stronę)**.Stabilne zawiasy , system zamykania (stal nierdzewna 0H18N9) , oraz silikonowy profil uszczelniający gwarantuje bezpieczeństwo i szczelność urządzenia podczas kąpieli.
Ergonomiczna forma siedzenia wewnątrz wanny sprawia optymalne odprężenie dla osoby korzystającej ,a przeciwpoślizgowa powierzchnia dna wanny ułatwia bezpieczne korzystanie z kąpieli.

Materiał: Sanitarne tworzywo GFK (poliestrowe) wzmocnione jest włóknem szklanym oraz metalową konstrukcją. Gładka i lśniąca powierzchnia ułatwia utrzymanie wanny w czystości.
Materiał posiada **atest PZH BK/W/0397/01/2019** dla wanien rehabilitacyjnych dla osób niepełnosprawnych

Wymiary: Długość 1250 mm , szerokość 680 mm, wysokość 1035 mm

Waga : 55 kg.

Pojemność: 230 l

Kolory: Biały lub z firmowej palety barw . Inne kolory według palety RAL-na zapytanie

Test: Wszystkie wanny przed dostawą do klienta sprawdzane są pod względem szczelności drzwi oraz jakości i kompletności wykonania.

Montaż Przez instalatorów urządzeń sanitarnych

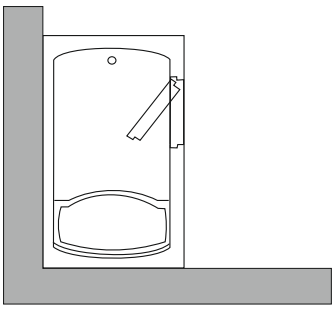

W przypadku montażu na jednej ścianie należy zamówić dodatkową boczną obudowę

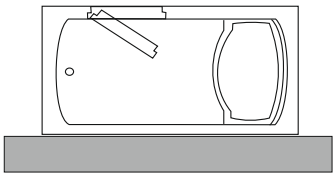

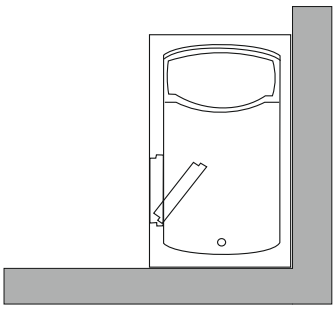

PRODUCENT ZASTRZEGA SOBIE PRAWO WPROWADZANIA ZMIAN.

SANITPLAST ®
Łódź
92735 Lodz/Polska
tel.+48426713971
www.sanitplast.com.pl
sanitplast@sanitplast.com.pl

Wanna Oda 125

1250 X 680 X 1035

WD-04L68

wersja lewa

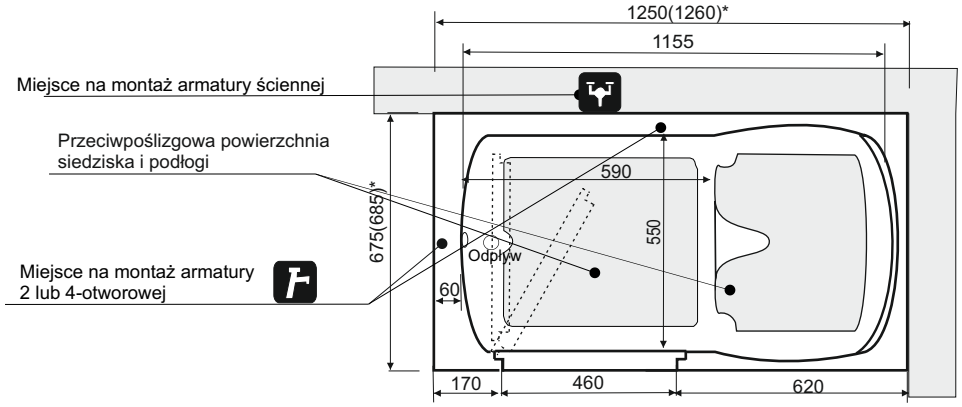

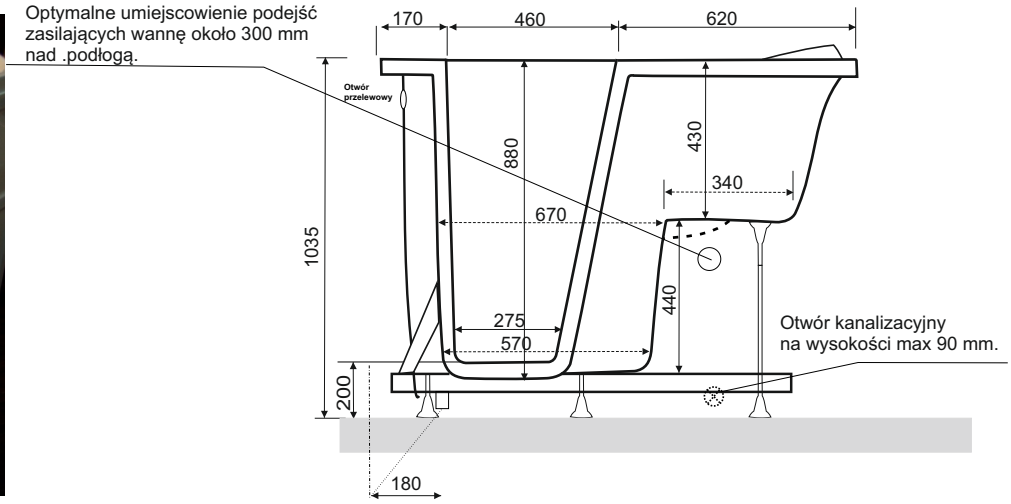

*** w nawiasie podano wymiar łączny z obudową boczną**

Opis produktu

Drzwi do wanny otwierają się do wewnątrz (**na lewą lub prawą stronę)**.Stabilne zawiasy , system zamykania (stal nierdzewna 0H18N9) , oraz silikonowy profil uszczelniający gwarantuje bezpieczeństwo i szczelność urządzenia podczas kąpieli.
Ergonomiczna forma siedzenia wewnątrz wanny sprawia optymalne odprężenie dla osoby korzystającej ,a przeciwpoślizgowa powierzchnia dna wanny ułatwia bezpieczne korzystanie z kąpieli.

Materiał: Sanitarne tworzywo GFK (poliestrowe) wzmocnione jest włóknem szklanym oraz metalową konstrukcją. Gładka i lśniąca powierzchnia ułatwia utrzymanie wanny w czystości.
Materiał posiada **atest PZH BK/W/0397/01/2019** dla wanien rehabilitacyjnych dla osób niepełnosprawnych

Wymiary: Długość 1250 mm , szerokość 680 mm, wysokość 1035 mm

Waga : 55 kg.

Pojemność: 230 l

Kolory: Biały lub z firmowej palety barw . Inne kolory według palety RAL-na zapytanie

Test: Wszystkie wanny przed dostawą do klienta sprawdzane są pod względem szczelności drzwi oraz jakości i kompletności wykonania.

Montaż Przez instalatorów urządzeń sanitarnych

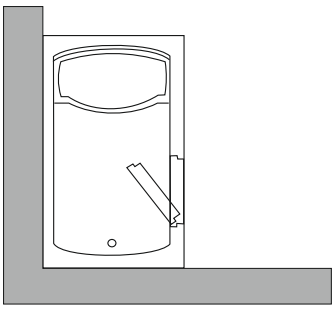

W przypadku montażu na jednej ścianie należy zamówić dodatkową boczną obudowę

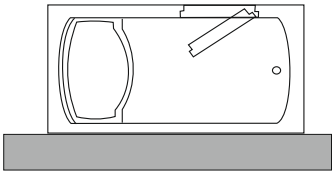

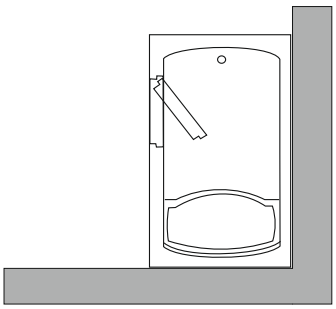

PRODUCENT ZASTRZEGA SOBIE PRAWO WPROWADZANIA ZMIAN.

Wanna Midia 1500x700x600

WD-092R70

SANITPLAST ®
Łódź
92735 Lodz/Polska
tel.+48426713971
www.sanitplast.com.pl
sanitplast@sanitplast.com.pl

Skala 1:20
wersja prawa

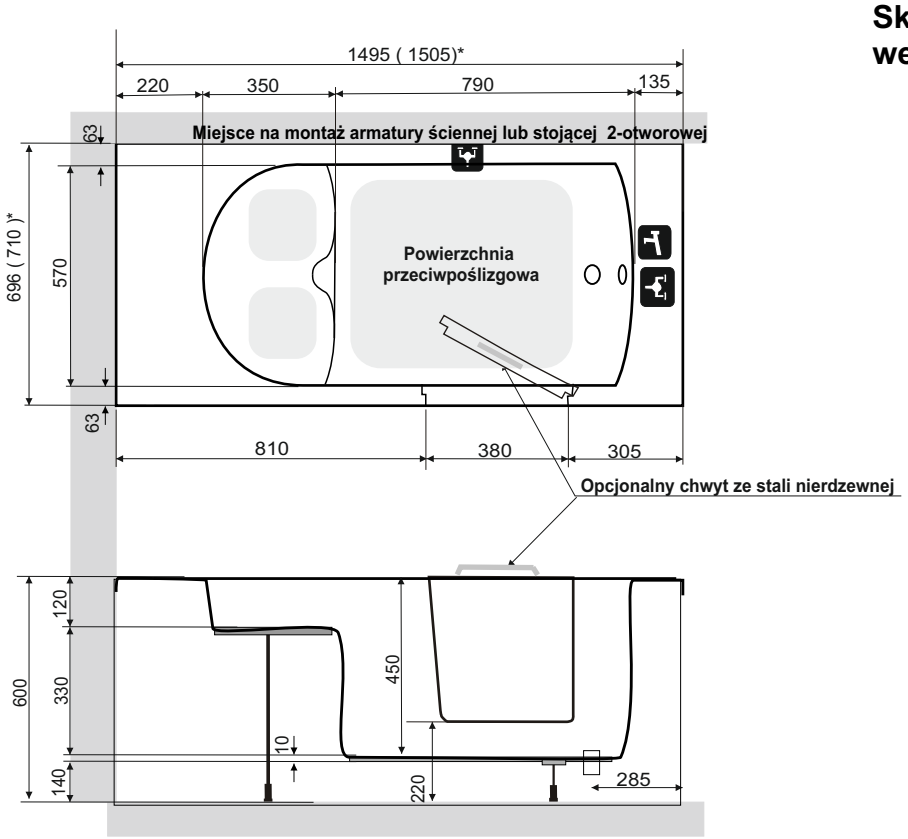

UWAGA OBUDOWA FRONTOWA ORAZ BOCZNA ZWIĘKSZAJĄ WYMIAR ZEWNĘTRZNY WANNY ~10 MM.

*** w nawiasie podano wymiar łączny z boczną obudową**

Opis produktu

Drzwi do wanny otwierają się do wewnątrz (**na prawą stronę**).Stabilne zawiasy , system zamykania (stal nierdzewna 0H18N9) , oraz silikonowy profil uszczelniający gwarantuje bezpieczeństwo i szczelność urządzenia podczas kąpieli.
Ergonomiczna forma siedzenia wewnątrz wanny sprawia optymalne odprężenie dla osoby korzystającej ,a przeciwpoślizgowa powierzchnia dna wanny ułatwia bezpieczne korzystanie z kąpieli.

Materiał: Sanitarne tworzywo GFK (poliestrowe) wzmocnione jest włóknem szklanym oraz metalową konstrukcją. Gładka i lśniąca powierzchnia ułatwia utrzymanie wanny w czystości.
Materiał z którego wykonane są wanny posiada atest **PZH BK/W/0397/01/2019** dla wanien rehabilitacyjnych dla osób niepełnosprawnych

Wymiary: Długość 1405 mm , szerokość 696 mm, wysokość 600 mm. Pojemność 85l.

Kolory: Biały lub z firmowej palety barw . Inne kolory według palety RAL-na zapytanie

Test: Wszystkie wanny przed dostawą do klienta sprawdzane są pod względem szczelności drzwi oraz jakości i kompletności wykonania.

Montaż Przez instalatorów urządzeń sanitarnych

W przypadku montażu na jednej ścianie
należy zamówić dodatkową boczną obudowę

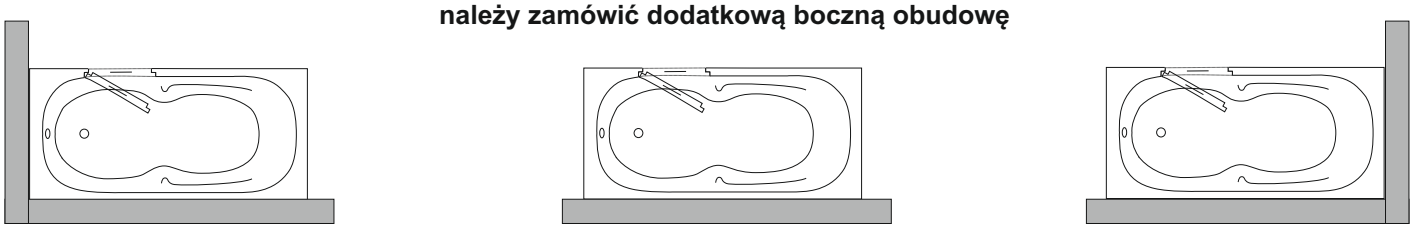

PRODUCENT ZASTRZEGA SOBIE PRAWO WPROWADZANIA ZMIAN.

Wanna Midia 1400x700x600

WD-093R70

SANITPLAST ®
Łódź
92735 Lodz/Polska
tel.+48426713971
www.sanitplast.com.pl
sanitplast@sanitplast.com.pl

Skala 1:20
wersja prawa

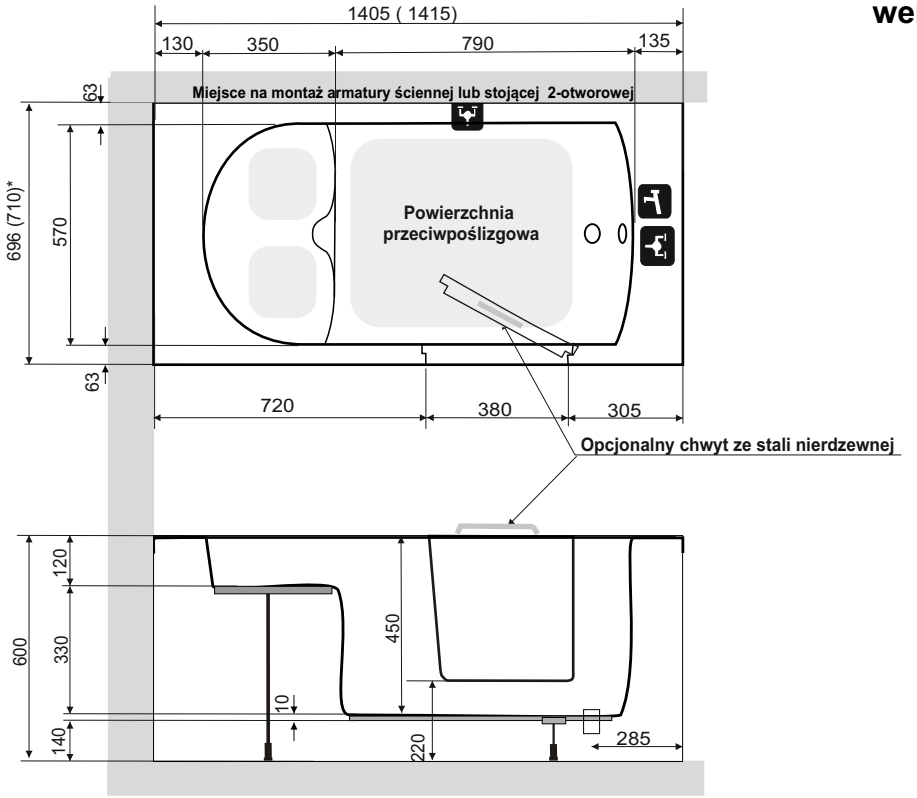

UWAGA OBUDOWA FRONTOWA ORAZ BOCZNA ZWIĘKSZAJĄ WYMIAR ZEWNĘTRZNY WANNY ~10 MM.

*** w nawiasie podano wymiar łączny z boczną obudową**

Opis produktu

Drzwi do wanny otwierają się do wewnątrz (**na prawą stronę)**.Stabilne zawiasy , system zamykania (stal nierdzewna 0H18N9) , oraz silikonowy profil uszczelniający gwarantuje bezpieczeństwo i szczelność urządzenia podczas kąpieli.
Ergonomiczna forma siedzenia wewnątrz wanny sprawia optymalne odprężenie dla osoby korzystającej ,a przeciwpoślizgowa powierzchnia dna wanny ułatwia bezpieczne korzystanie z kąpieli.

Materiał: Sanitarne tworzywo GFK (poliestrowe) wzmocnione jest włóknem szklanym oraz metalową konstrukcją. Gładka i lśniąca powierzchnia ułatwia utrzymanie wanny w czystości.
Materiał z którego wykonane są wanny posiada atest **PZH BK/W/0397/01/2019** dla wanien rehabilitacyjnych dla osób niepełnosprawnych

Wymiary: Długość 1405 mm , szerokość 696 mm, wysokość 600 mm. Pojemność 85l.

Kolory: Biały lub z firmowej palety barw . Inne kolory według palety RAL-na zapytanie

Test: Wszystkie wanny przed dostawą do klienta sprawdzane są pod względem szczelności drzwi oraz jakości i kompletności wykonania.

Montaż Przez instalatorów urządzeń sanitarnych

W przypadku montażu na jednej ścianie należy zamówić dodatkową boczną obudowę

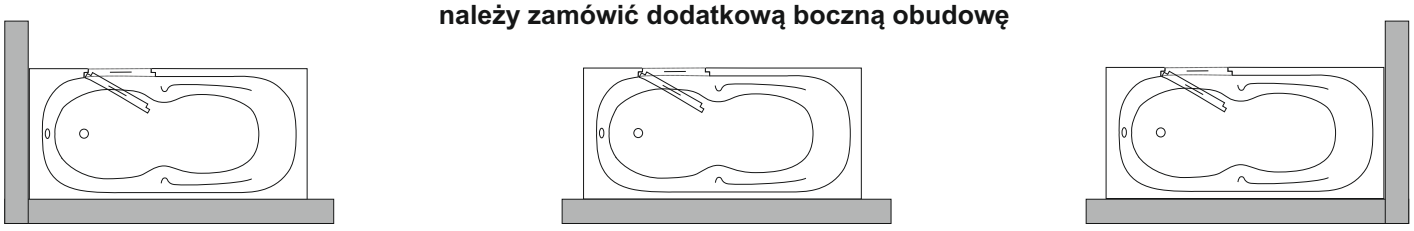

PRODUCENT ZASTRZEGA SOBIE PRAWO WPROWADZANIA ZMIAN.

INSTRUKCJA MONTAŻU WANNY Z DRZWIAMI

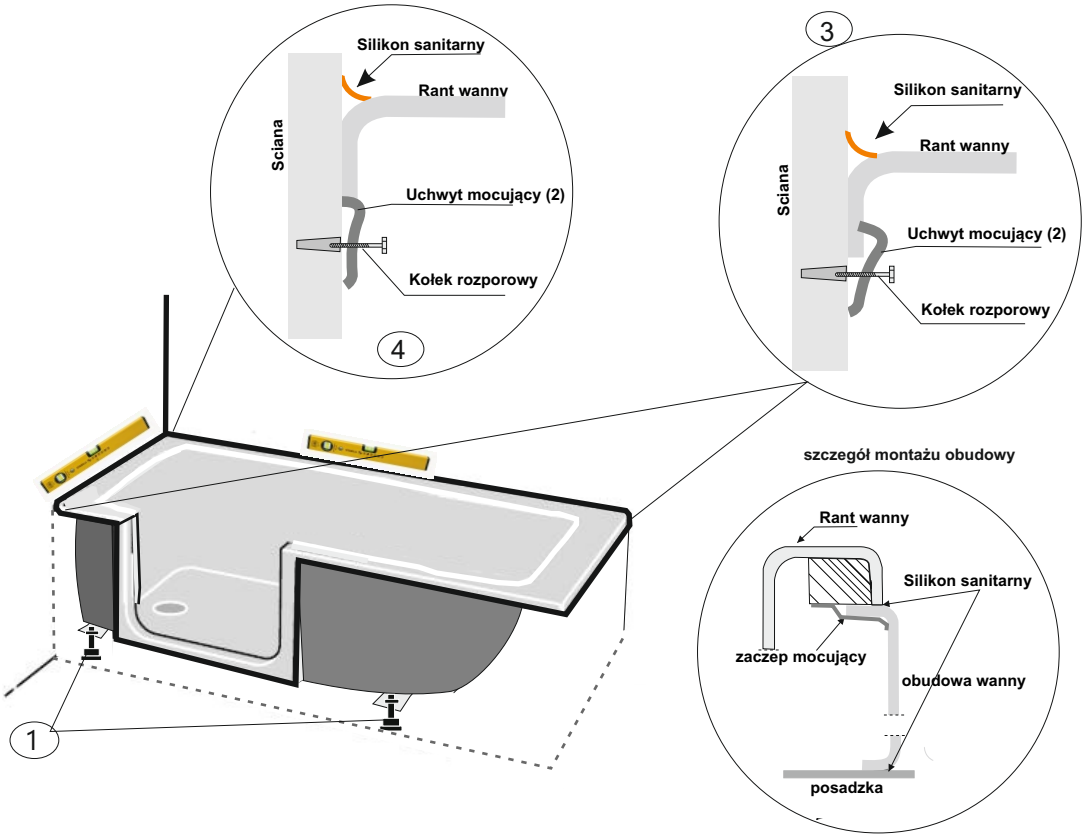

Wanna dostarczana jest w opakowaniu foliowym i kartonowym.na palecie transportowej.
Na czas transportu drzwi do wanny należy pozostawić w pozycji zamkniętej (zaryglowane).
W czasie montażu wannę należy przenosić trzymając za metalowe części stelaża wanny.

2.PRZYGOTOWANIE MIEJSCA INSTALACJI

Pomieszczenie w którym ma zostać zainstalowana wannapowinni mieć wypoziomowane podłoże , odpowiednią wentylację oraz doprowadzony odpływ i dopływ wody..

3.WSTĘPNE USTAWIENIE WANNY

a) zamontować przelew wannowy z syfonem w wannie.
b) wannę należy ustawić w miejscu przeznaczenia i dokonać wypoziomowania za pomocą śrub regulacyjnych (1) , uwzględniając montaż obudowy.
c) wyznaczyć miejsca na ścianie na uchwyty mocujące (2).
d) dokonać wstępnego podłączenia do sieci kanalizacyjnej
e) odstawić wannę i wykonać otwory do montażu uchwytów mocujących (2)
f) zamontować uchwyty (patrz rysunek 3 i 4)
g) zamontować wannę mocując narożniki zewnętrzne (3) wanny do ściany, a narożnik(i) wewnętrzne (4) podpierając na uchwycie (2), skontrować przeciwnakrętki nóg .

4.PRÓBA SZCZELNOŚCI

Przed ostatecznym uszczelnieniem brzegów wanny i zamontowaniu obudów należy przeprowadzić próbę szczelności wanny .
a) Napełniamy wannę ciepłą wodą do wysokości otworu przelewowego i pozostawiamy na 1 godzinę .
b) Jeżeli nie stwierdzimy przecieków spuszczamy wodę i przystępujemy do montażu właściwego.

5 .MONTAŻ WŁAŚCIWY

a) montujemy obudowy wanny
b) silikonujemy szczelinę pomiędzy ścianą, a wanną silikonem sanitarnym.
c) w **celu usztywnienia obudowy należy w miejsca styku obudów z posadzką i wannę wypełnić punktowo silikonem sanitarnym**

Użytkowanie wanny możemy rozpocząć po 24 godzinach .

NARODOWY INSTYTUT ZDROWIA PUBLICZNEGO - Państwowy Zakład Higieny
NATIONAL INSTITUTE OF PUBLIC HEALTH - National Institute of Hygiene

ZAKŁAD BEZPIECZEŃSTWA ZDROWOTNEGO ŚRODOWISKA
DEPARTMENT OF ENVIRONMENTAL HEALTH AND SAFETY

PRODUKT Z ATESTEM

ATEST HIGIENICZNY

BK/W/0397/01/2019

ORYGINAŁ

HYGIENIC CERTIFICATE

NATIONAL INSTITUTE OF PUBLIC HEALTH – NATIONAL INSTITUTE OF HYGIENE

Wyrób / product: **Wanny z drzwiami dla osób niepełnosprawnych, wanny rehabilitacyjne dla osób niepełnosprawnych, wanny kąpielowe, brodziki prysznicowe i kabiny natryskowe**

Zawierający / containing: laminat poliestrowo-szklany

Przeznaczony do / destined: stosowania w budownictwie, domach opieki, szpitalach

Wymieniony wyżej produkt odpowiada wymaganiom higienicznym przy spełnieniu następujących warunków / the above-named product is acceptable according to hygienic criteria with the following conditions:

W przypadku stosowania w obiektach służby zdrowia wyrób musi spełniać wymagania rozporządzenia Ministra Zdrowia z dnia 26 marca 2019 r. (Dz. U. Poz. 595 z 29 marca 2019 r.) w sprawie szczegółowych wymagań, jakim powinny odpowiadać pod względem fachowym i sanitarnym pomieszczenia i urządzenia podmiotu wykonującego działalność leczniczą.
Atest higieniczny nie dotyczy parametrów technicznych i walorów użytkowych wyrobów/ Hygienic certificate does not apply to technical parameters and utility value

Wytwórca / producer:

SANITPLAST S.C. Beata Bankowiak, Dariusz Bankowiak
92-735 Łódź
ul. Pomorska 563

Niniejszy dokument wydano na wniosek / this certificate issued for:

SANITPLAST S.C. Beata Bankowiak, Dariusz Bankowiak
92-735 Łódź
ul. Pomorska 563

Atest może być zmieniony lub unieważniony po przedstawieniu stosownych dowodów przez którąkolwiek stronę. Niniejszy atest traci ważność po 2022-05-15 lub w przypadku zmian w recepturze albo w technologii wytwarzania wyrobu.

The certificate may be corrected or cancelled after appropriate motivation. The certificate loses its validity after 2022-05-15 or in the case of changes in composition or in technology of production.

Data wydania atestu higienicznego: 15 maja 2019

The date of issue of the certificate: 15th May 2019

Kierownik
Zakładu Bezpieczeństwa Zdrowotnego Środowiska

z up. Maciej Szałko

dr hab. Jolanta Solecka, prof. NIZP-PZH

Kontakt w sprawie niniejszego atestu higienicznego / To contact regarding this hygienic certificate
Zakład Bezpieczeństwa Zdrowotnego Środowiska NIZP-PZH / Department of Environmental Health and Safety NIPH-NIH
00-791 Warszawa, ul.Chocimska 24 / 00-791 Warsaw, Chocimska 24, Poland
e-mail: sek-zhk@pzh.gov.pl tel. +48 22 54-21-354, +48 22 54-21-349